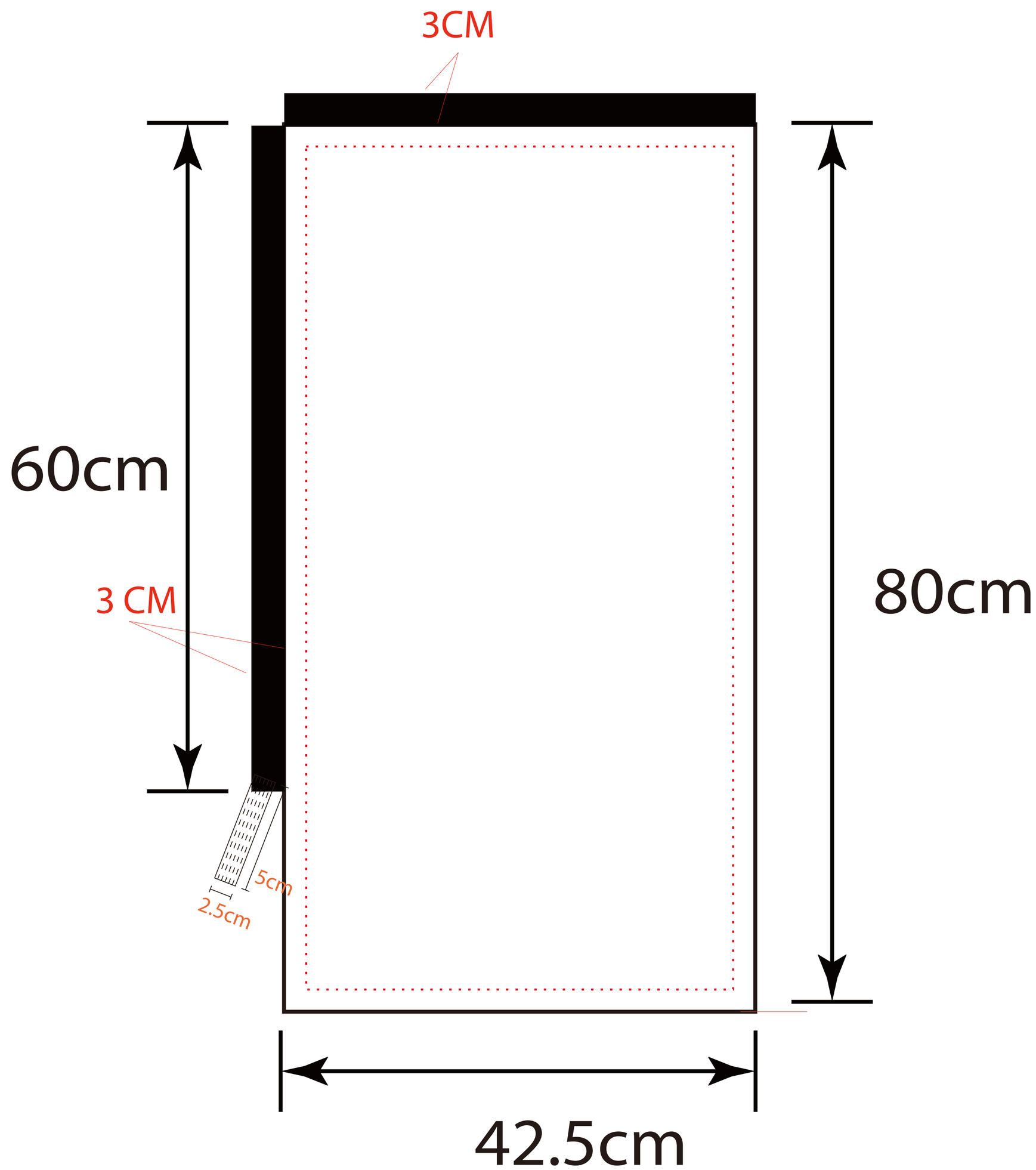
3CM
60cm
3 CM
80cm
5cm
2.5cm
42.5cm