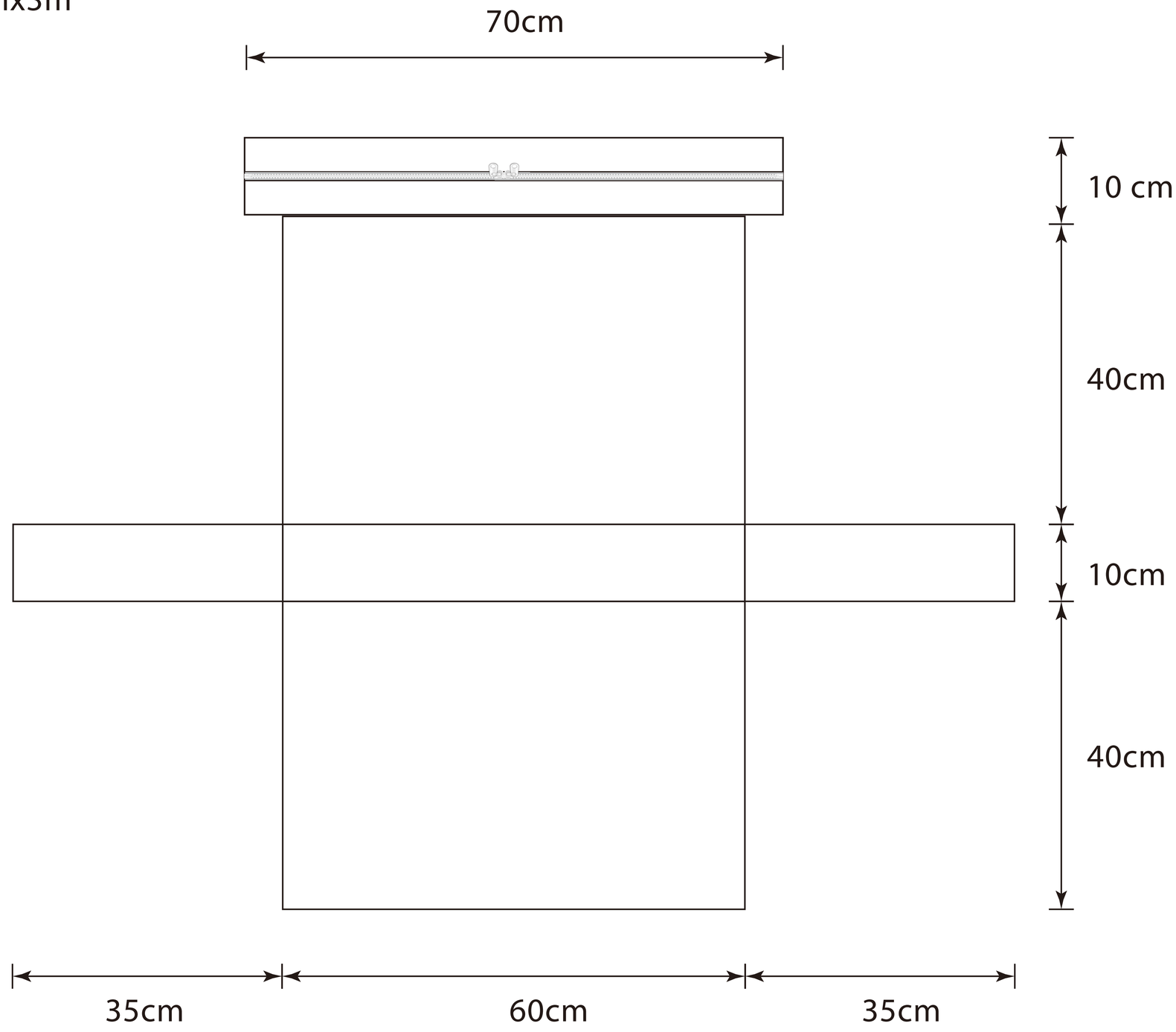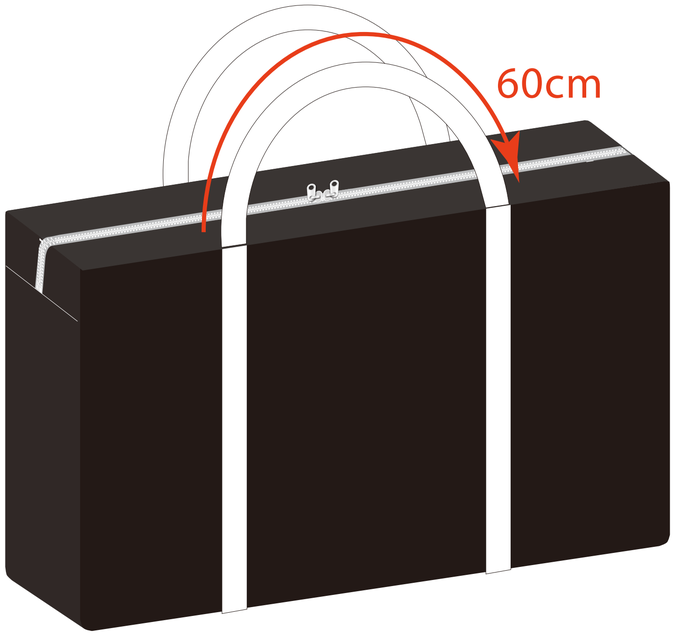3mx3m