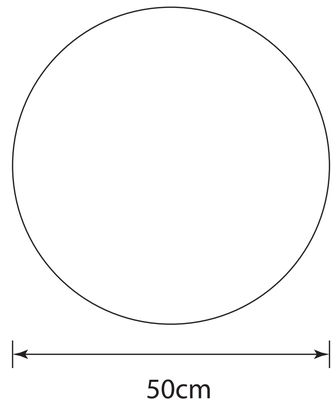
50cm

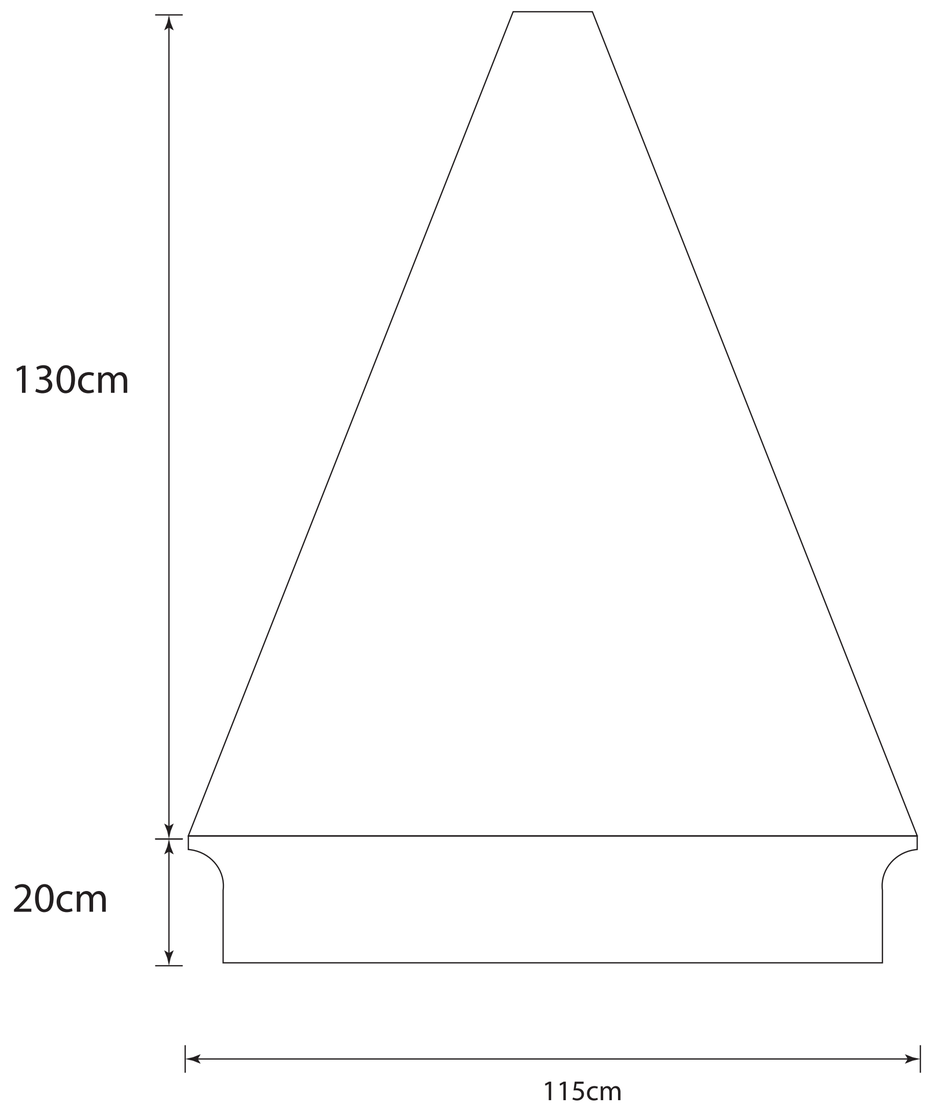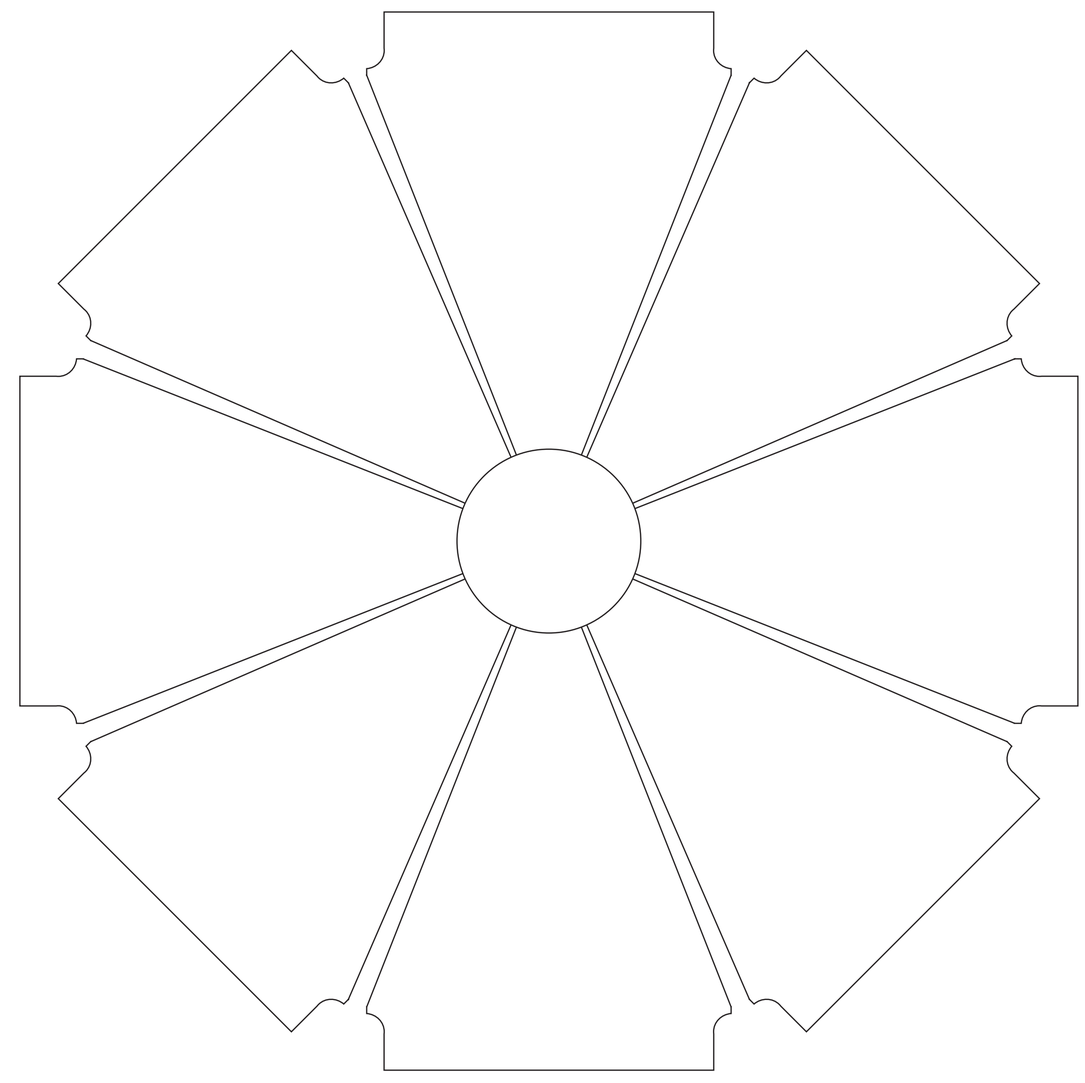
130cm
20cm
115cm