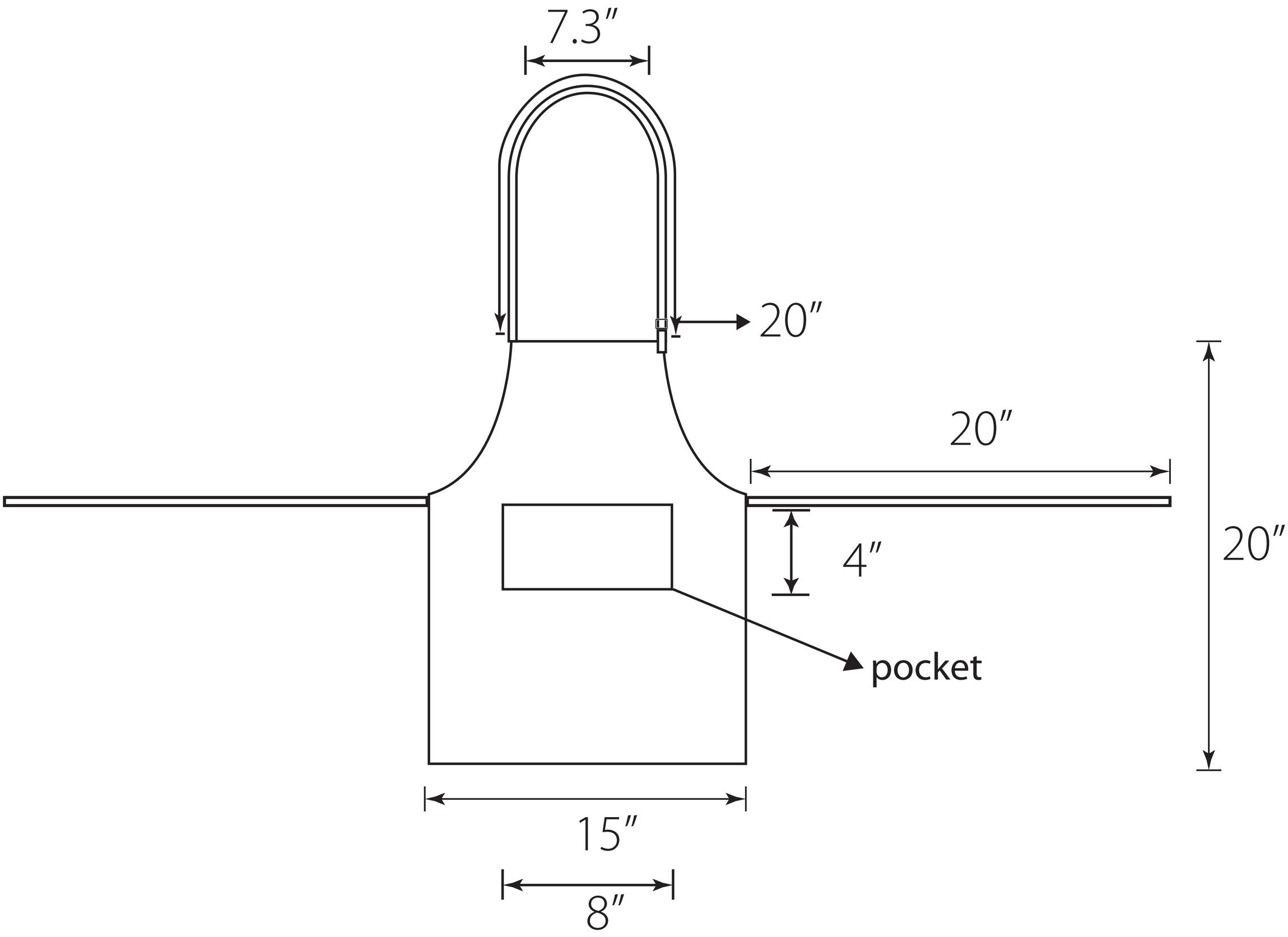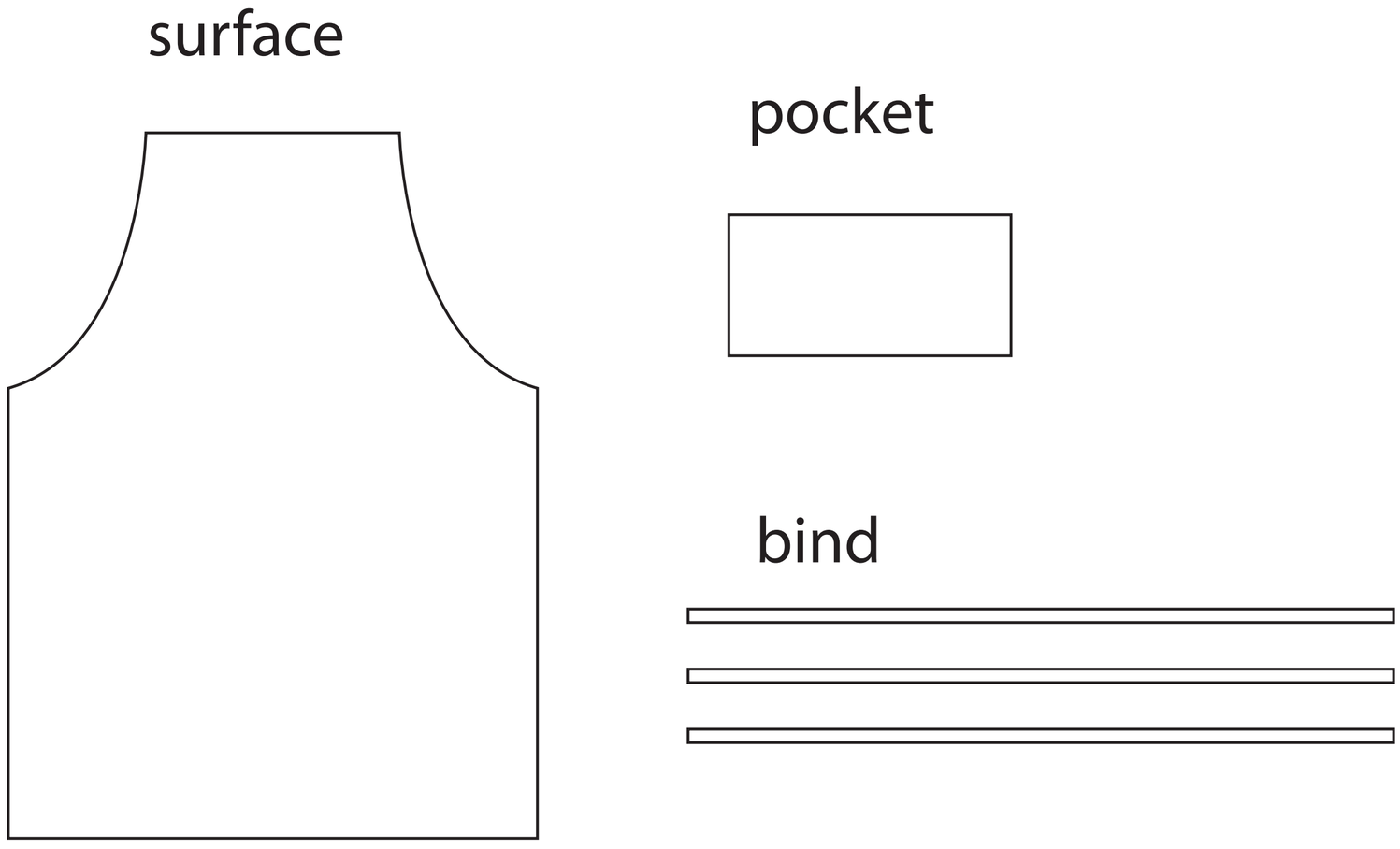Child-15″x20″