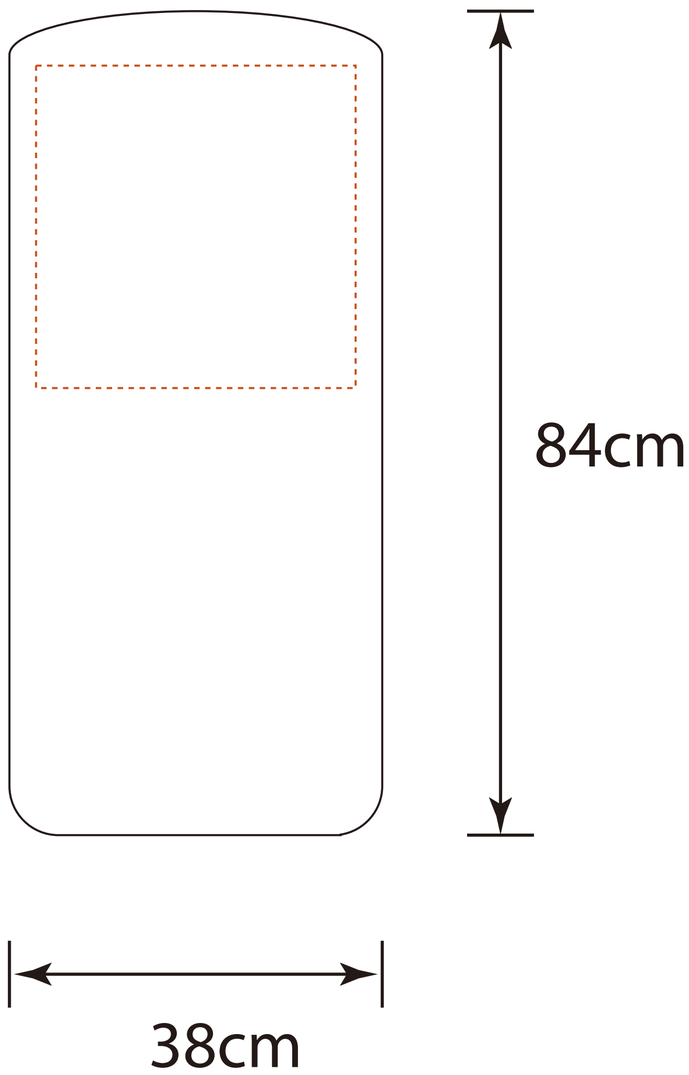
Front
84cm
38cm

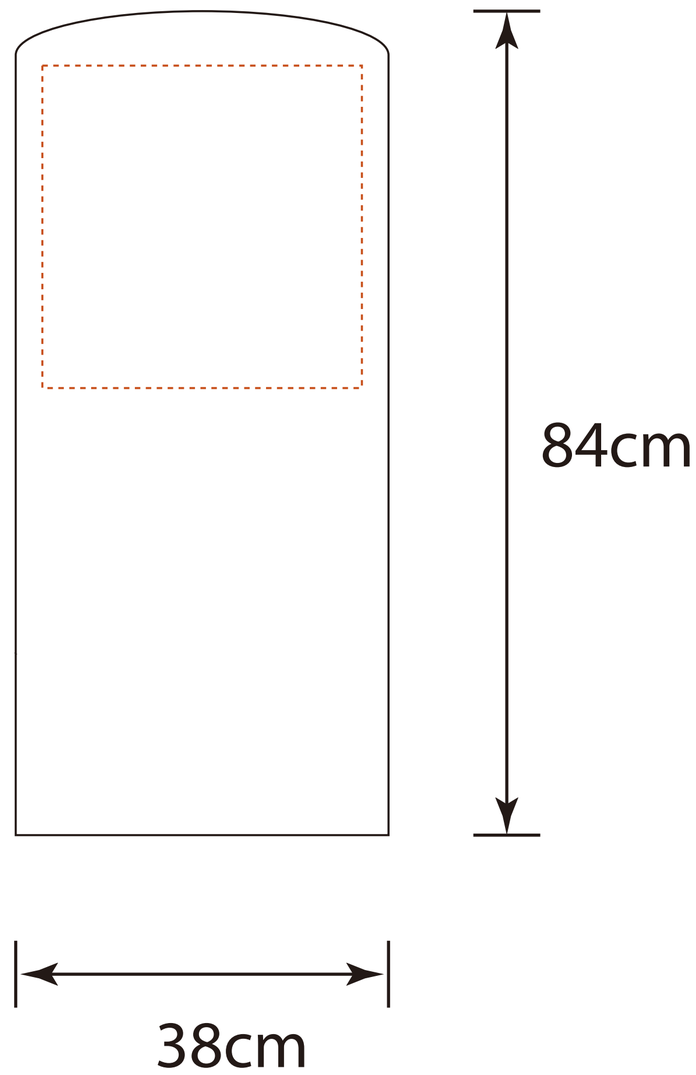
Back
84cm
38cm

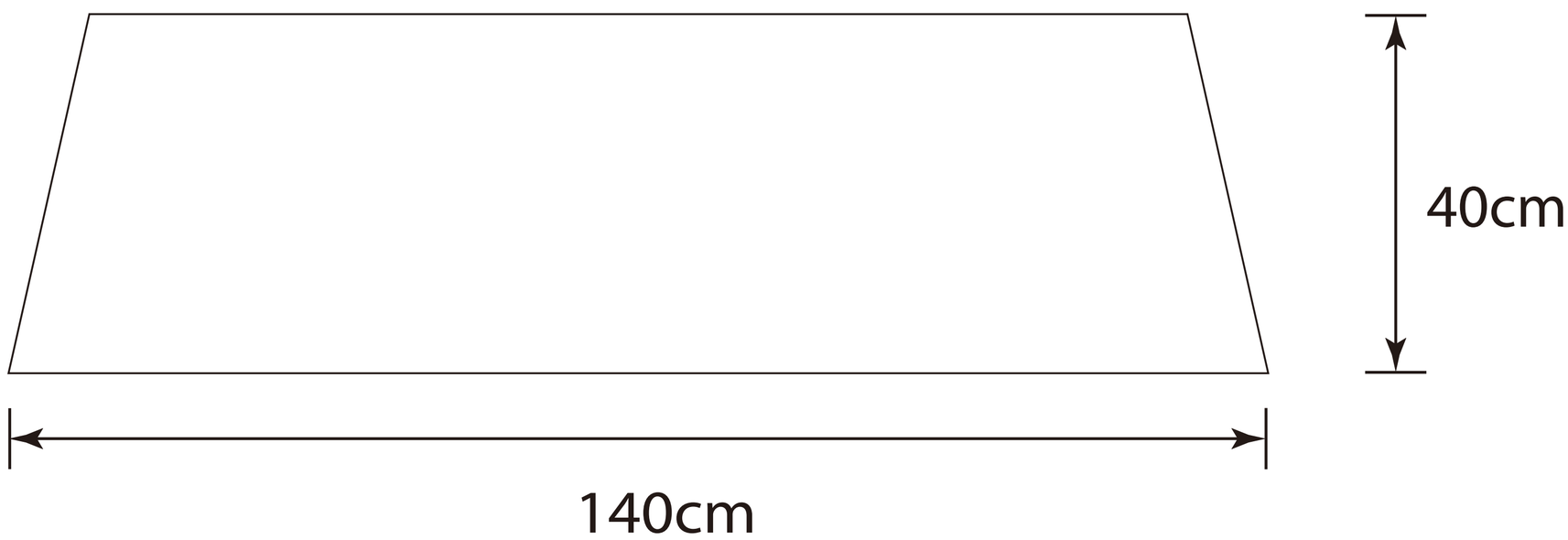
40cm
140cm

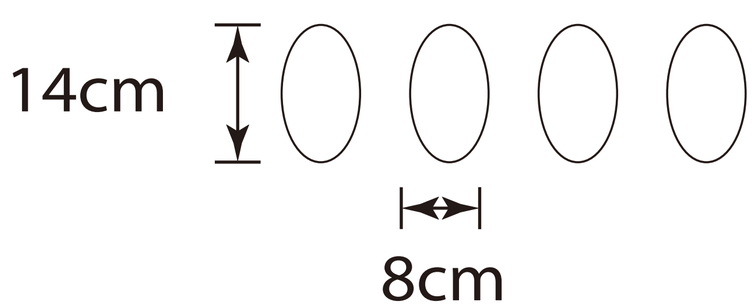
14cm
8cm