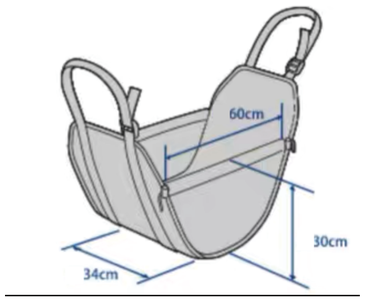
60cm
30cm
34cm

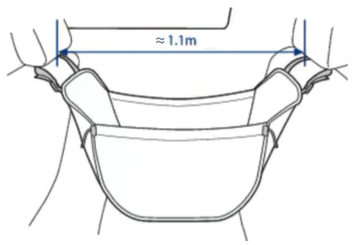
≈ 1.1m

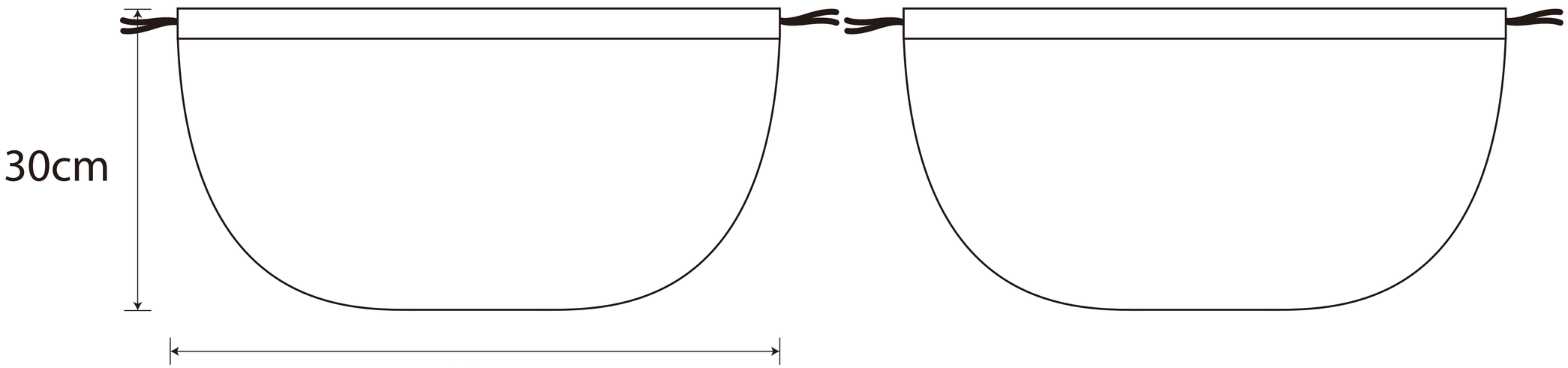
30cm
60cm

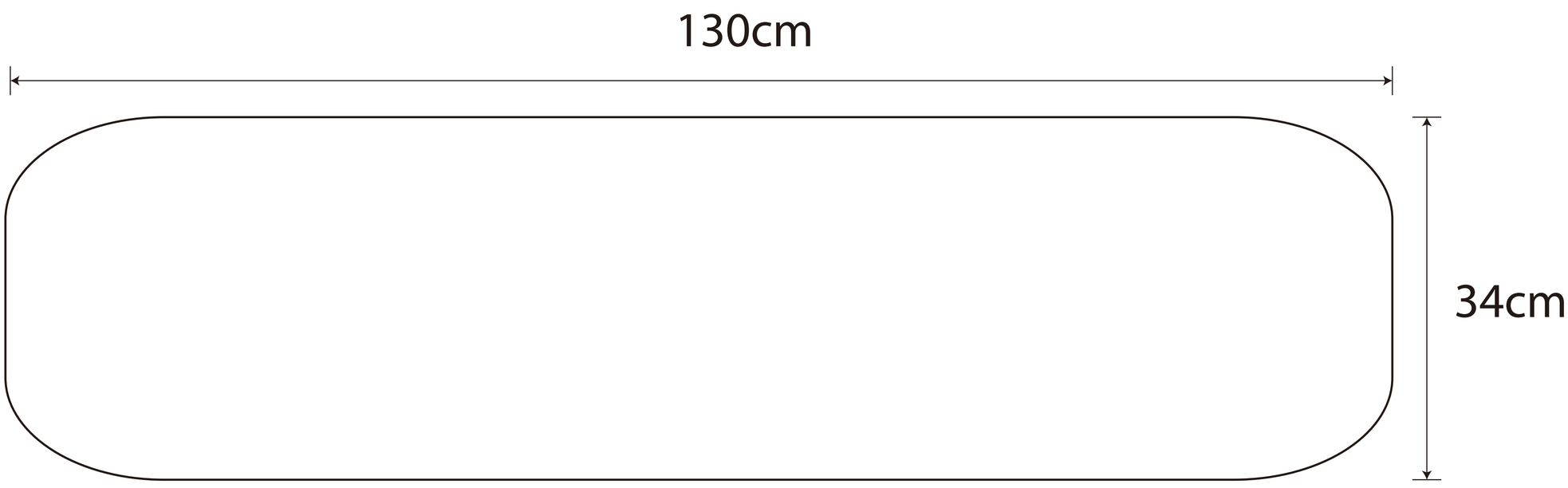
130cm
34cm