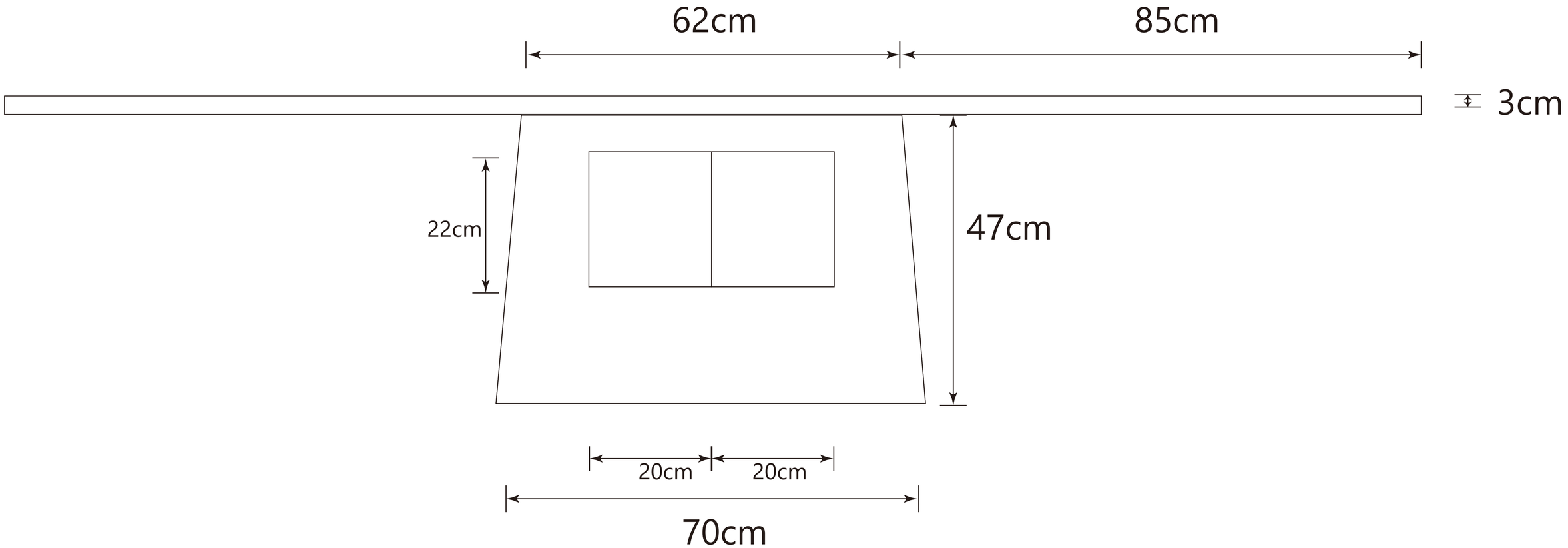
62cm
85cm
3cm
22cm
47cm
20cm
20cm
70cm