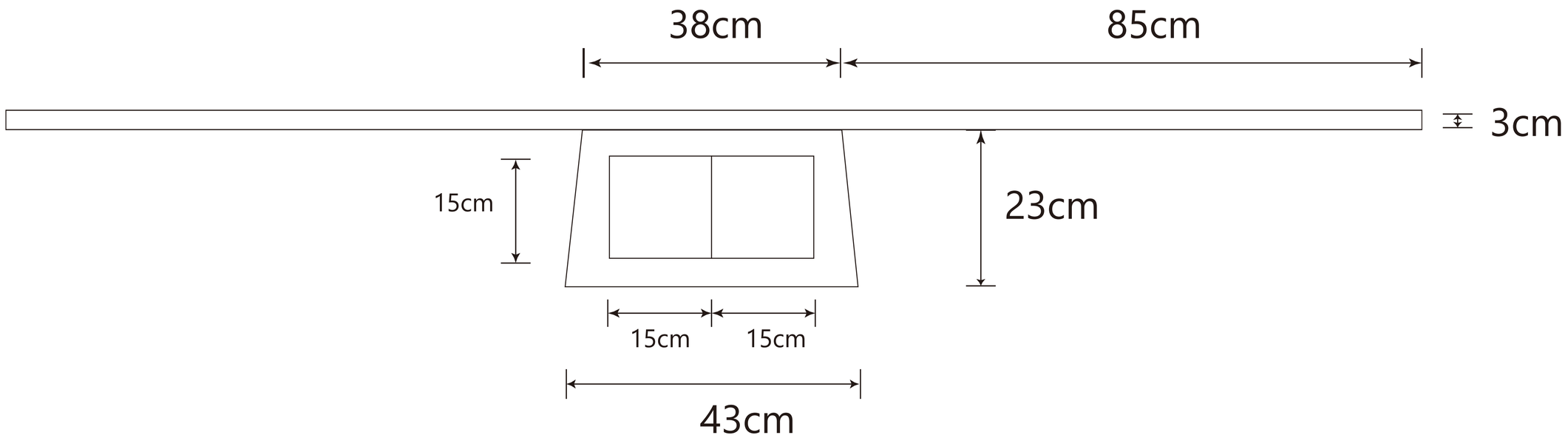
38cm
85cm
3cm
15cm
23cm
15cm
15cm
43cm