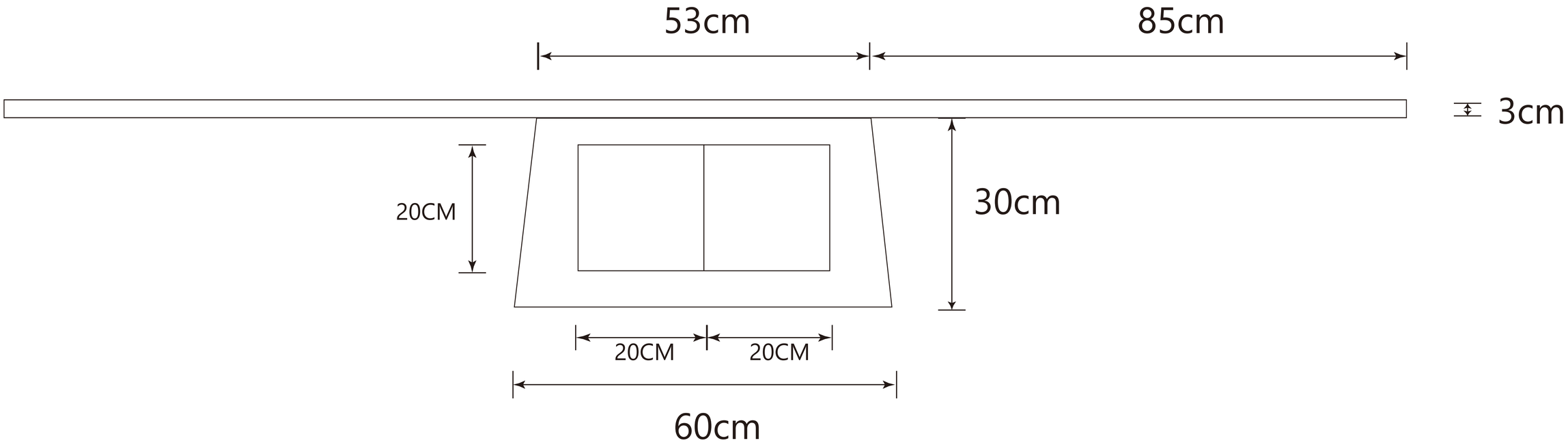
53cm
85cm
3cm
20CM
30cm
20CM
20CM
60cm