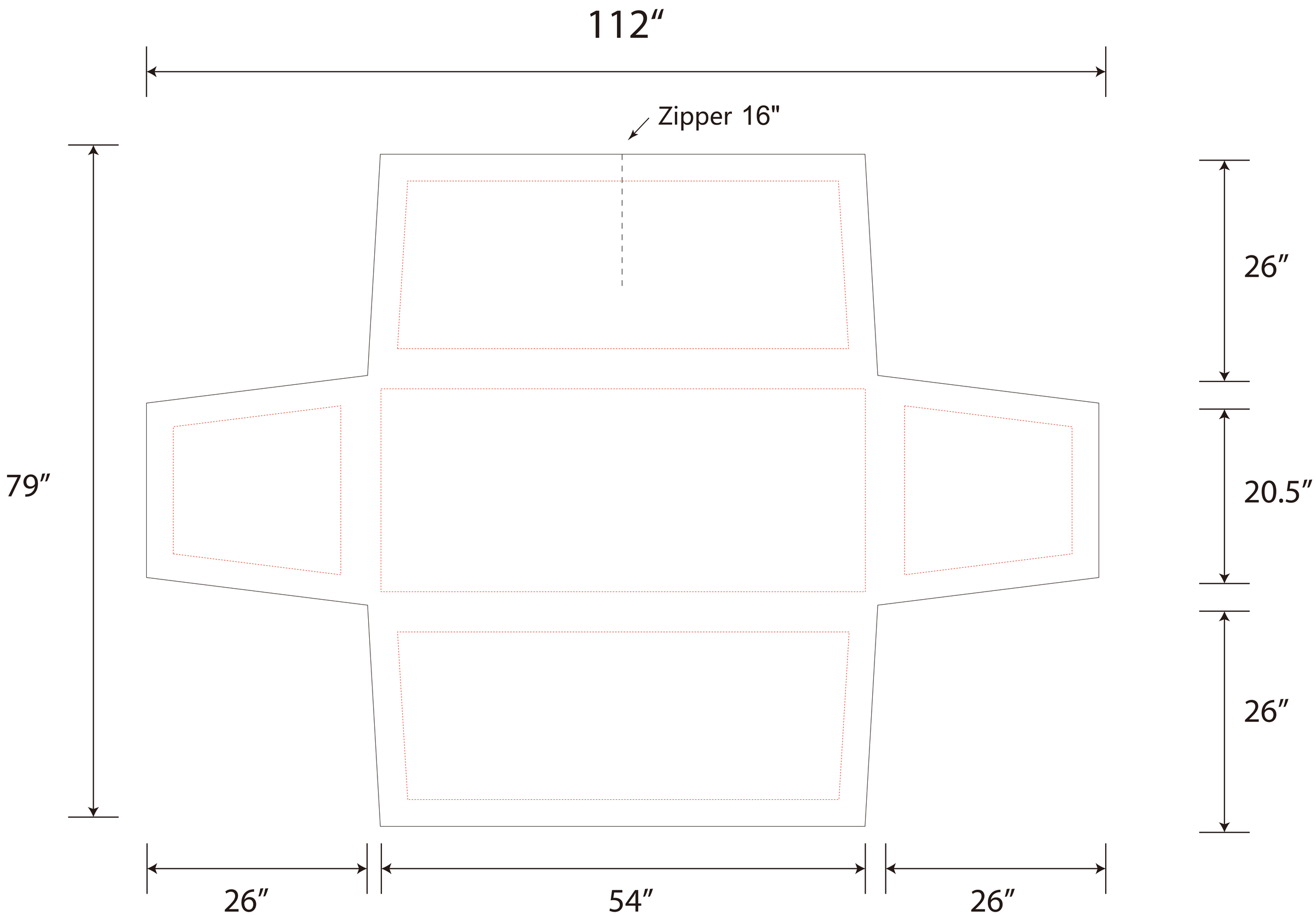
112″
Zipper 16"
79″
26″
20.5″
26″
26″
54″
26″