240g

81x74-M
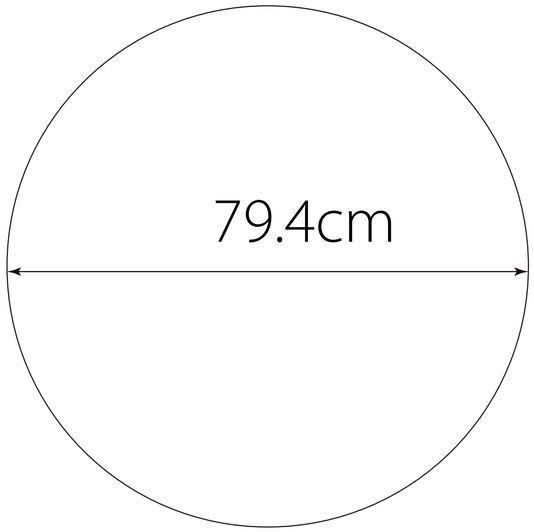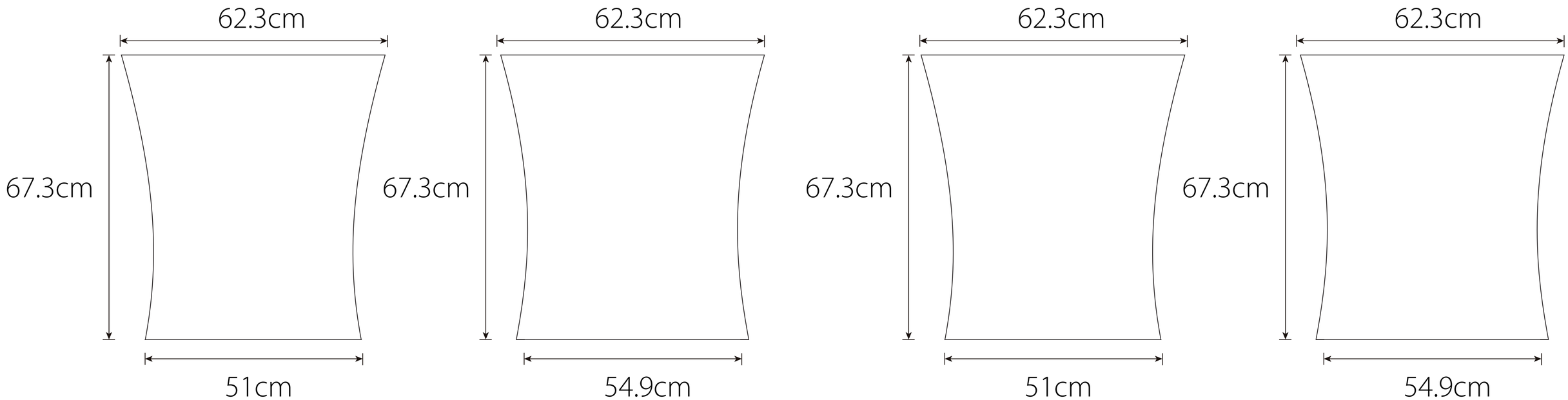
81x74+52x56cm