3mx3m

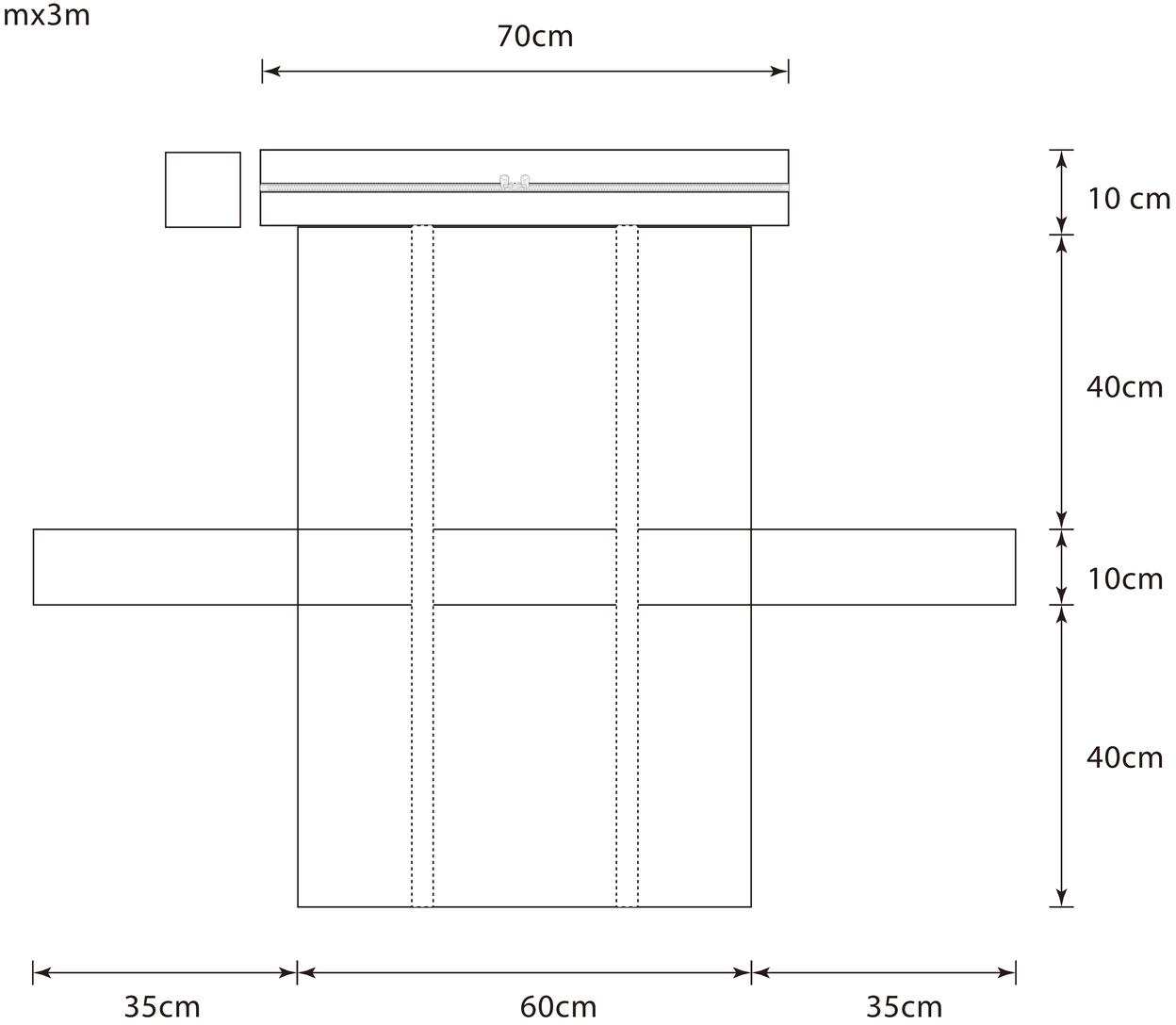


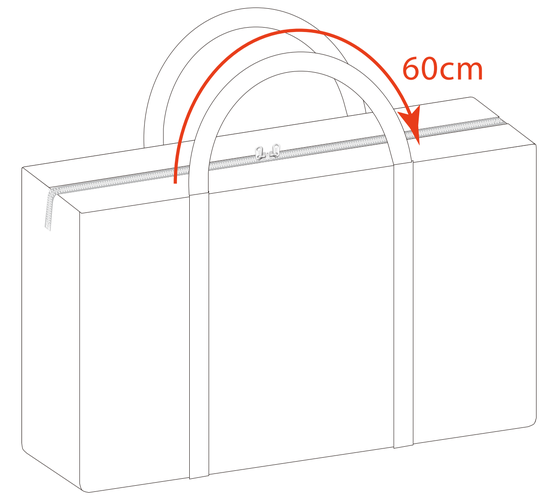
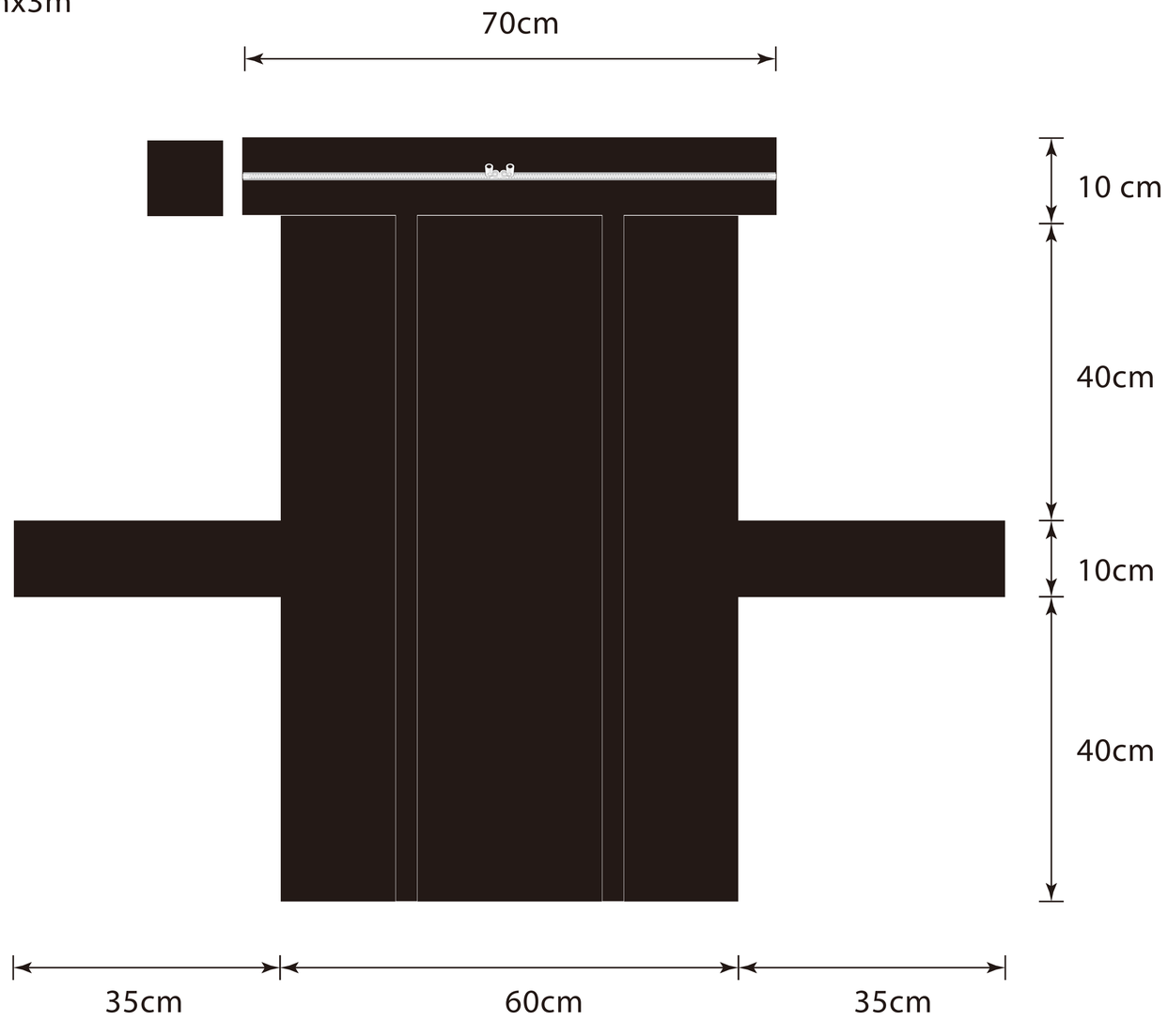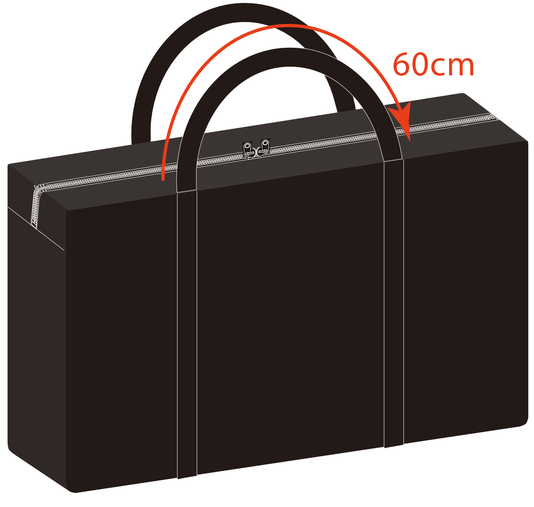
3mx3m