3mx6m

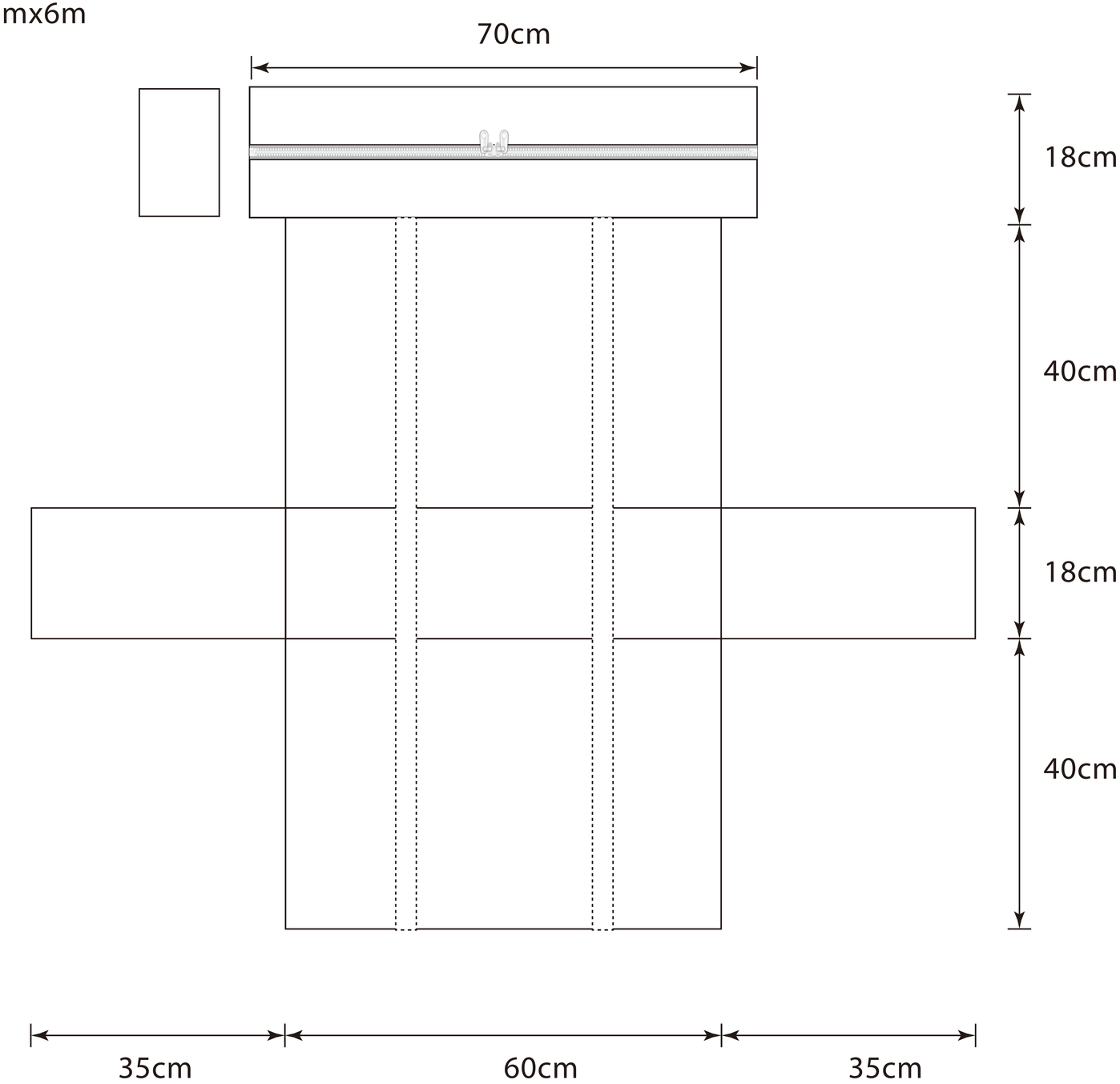

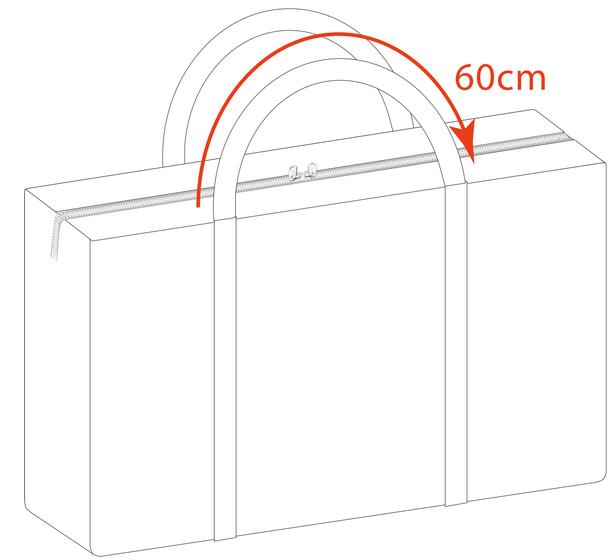
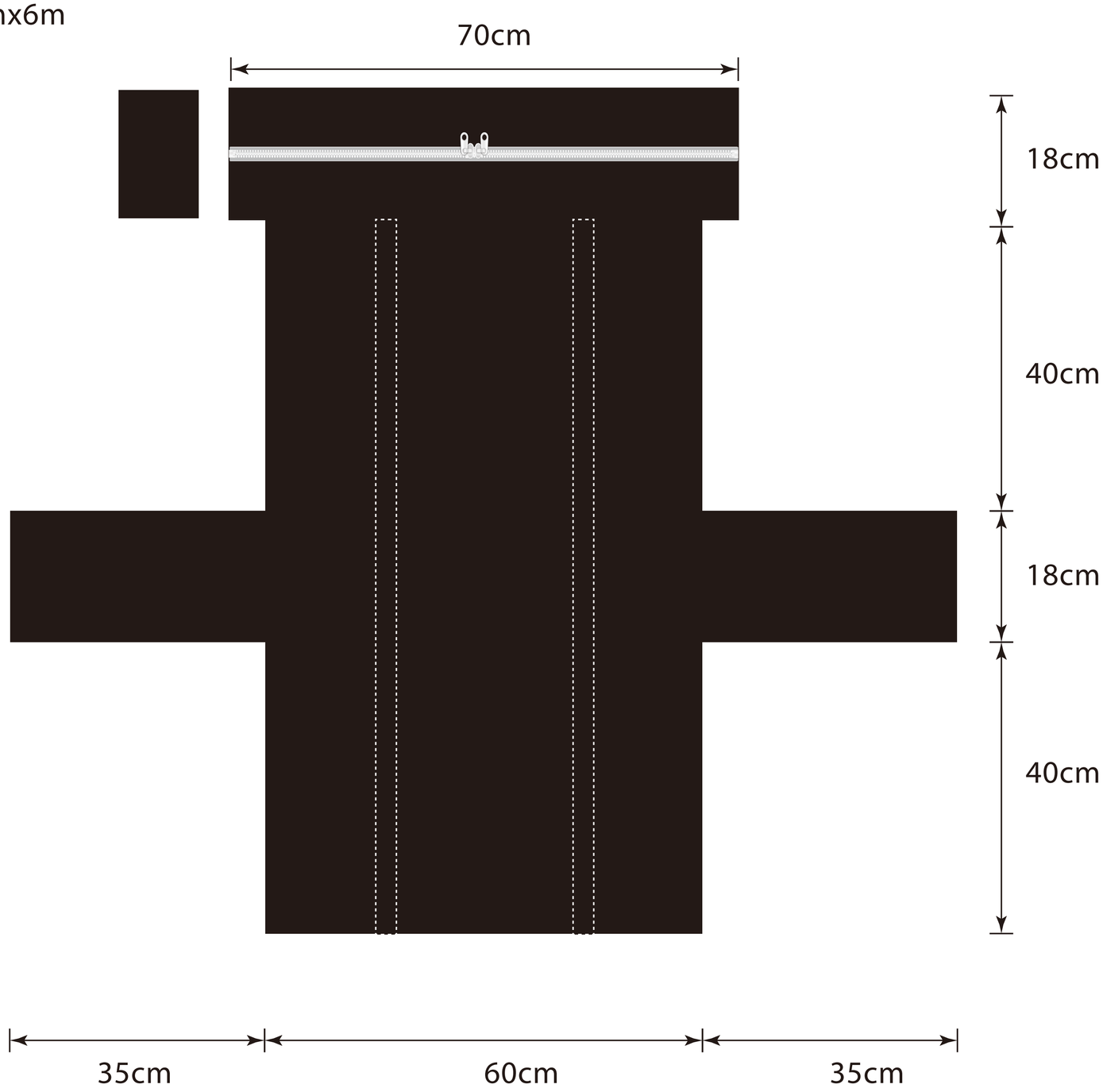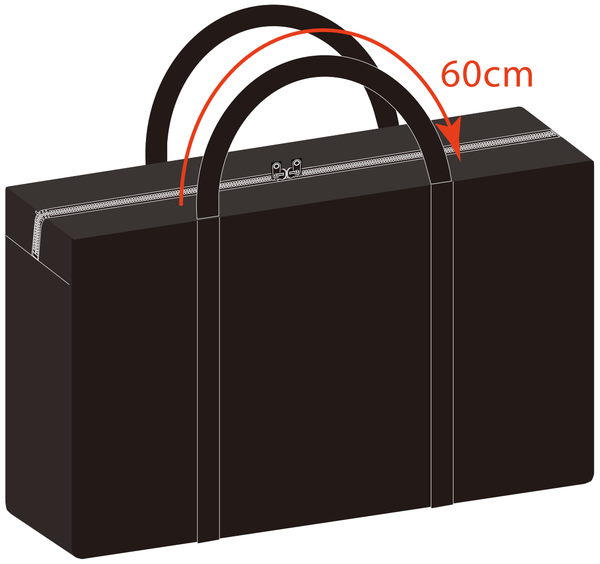
3mx6m