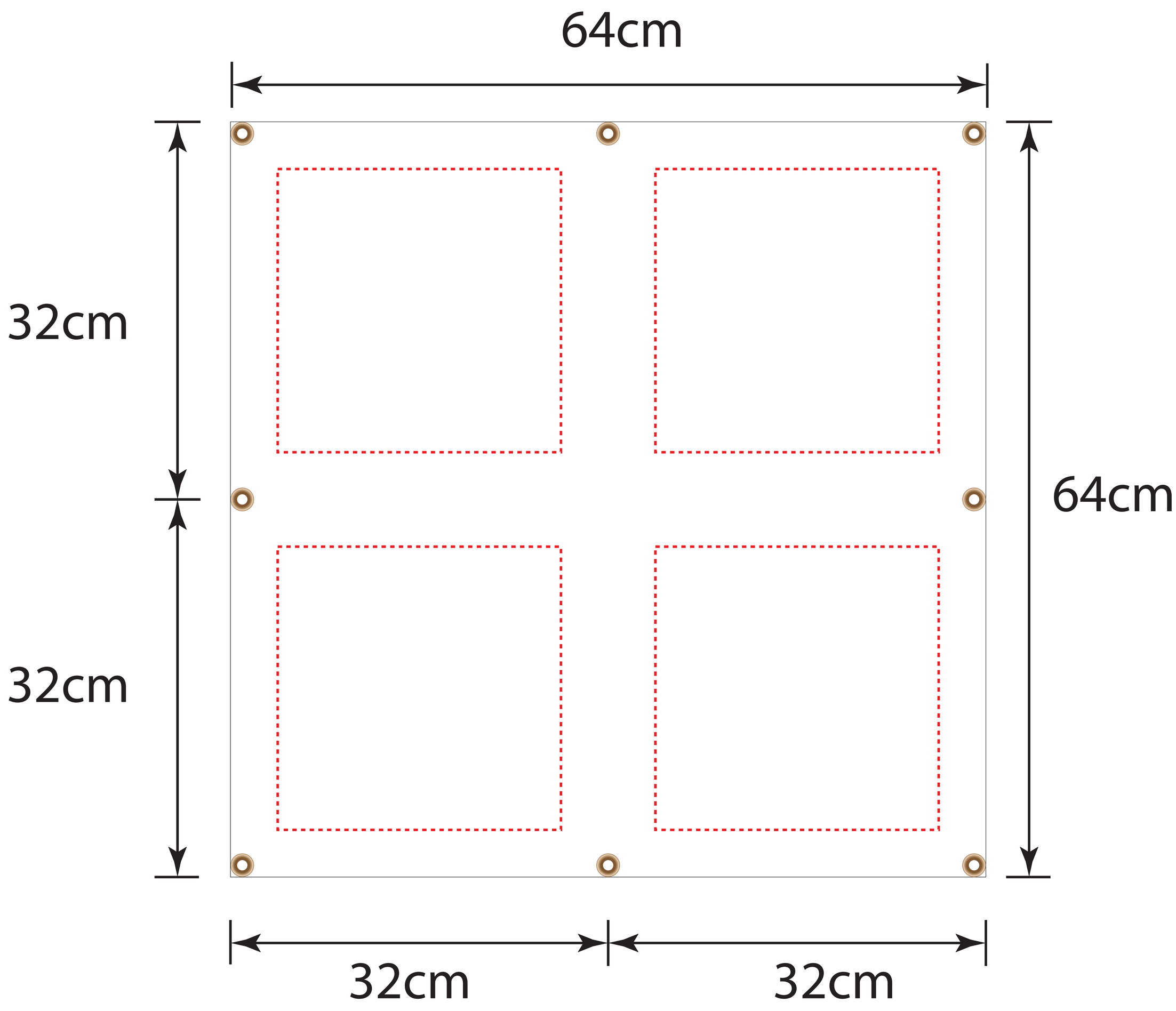
64cm
32cm
32cm
64cm
32cm
32cm