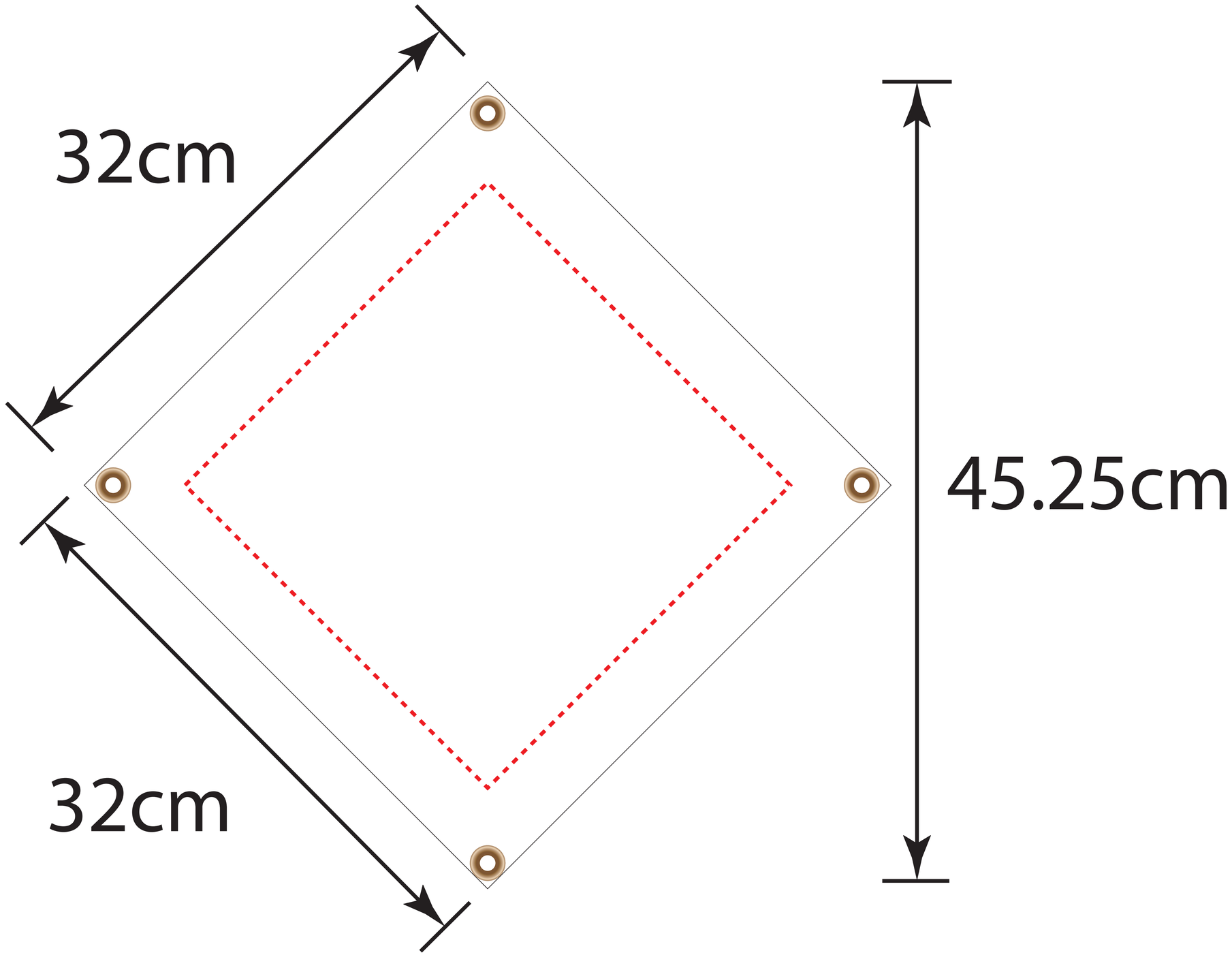
32cm
45.25cm
32cm