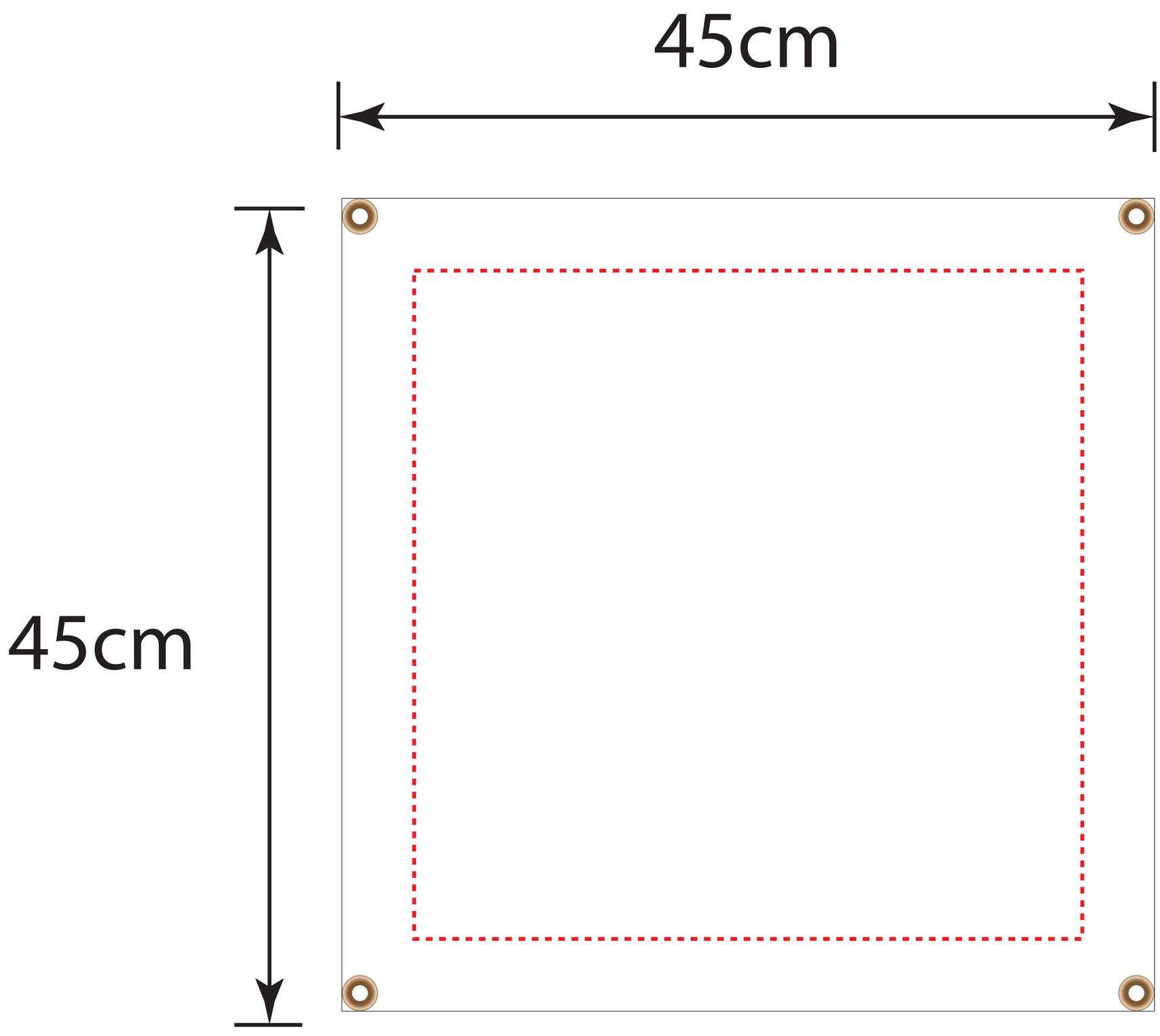
45cm
45cm