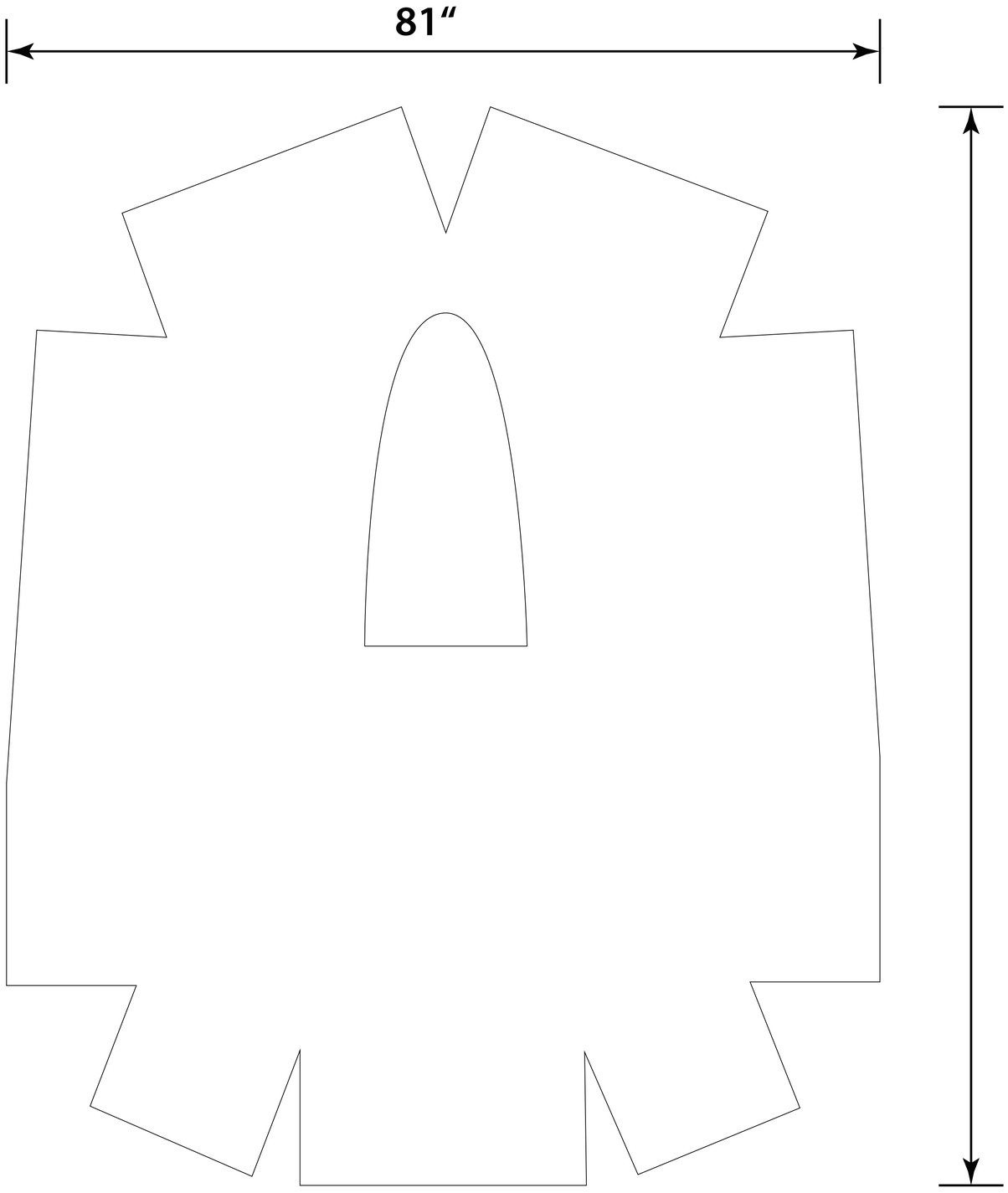
81“
100“

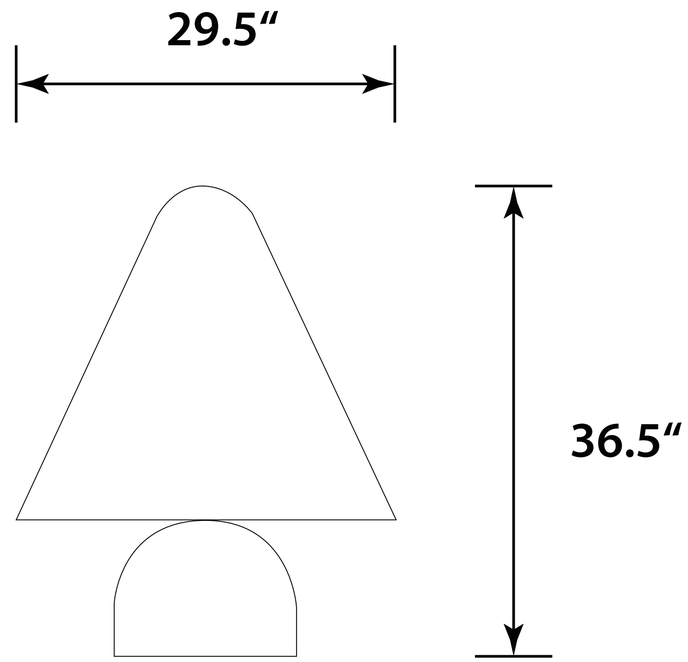
29.5“
36.5“

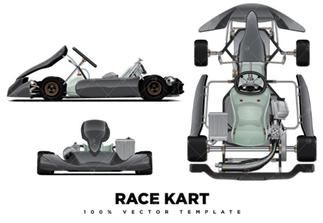
RACE KART
100% VECTOR TEMPLATE

sparco