Child-15″x20″
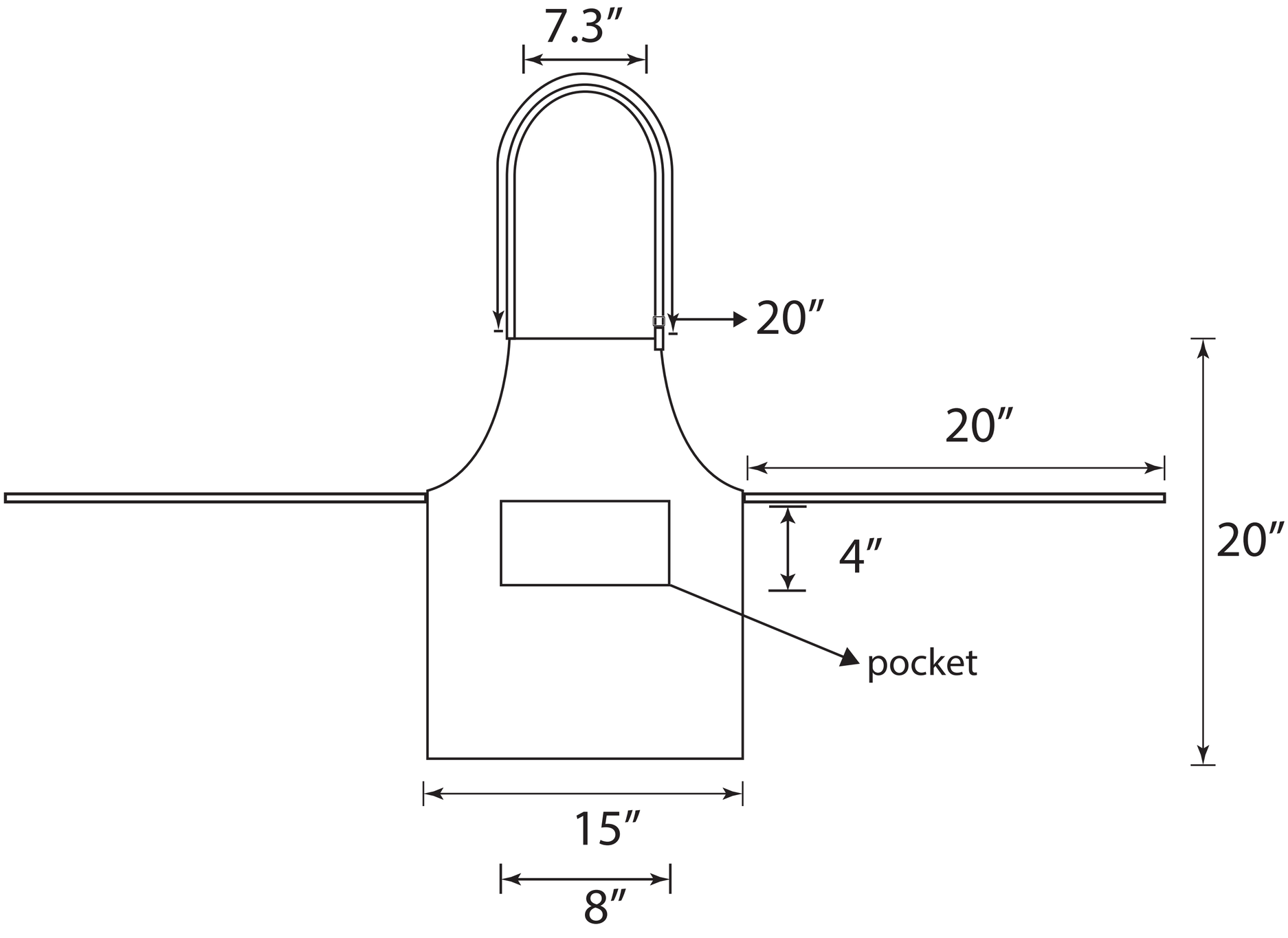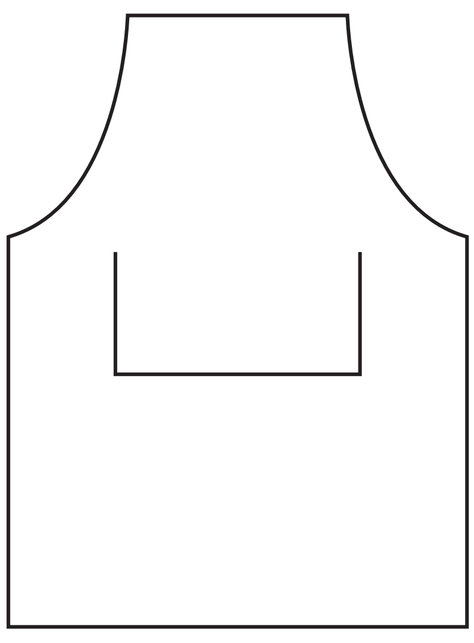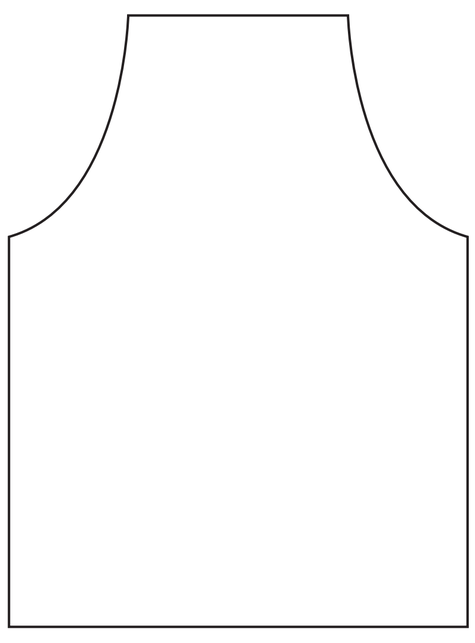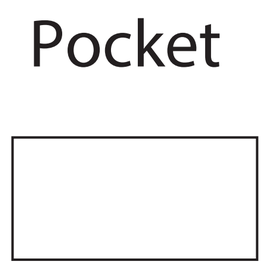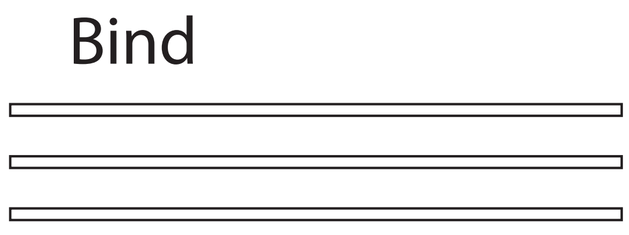
S