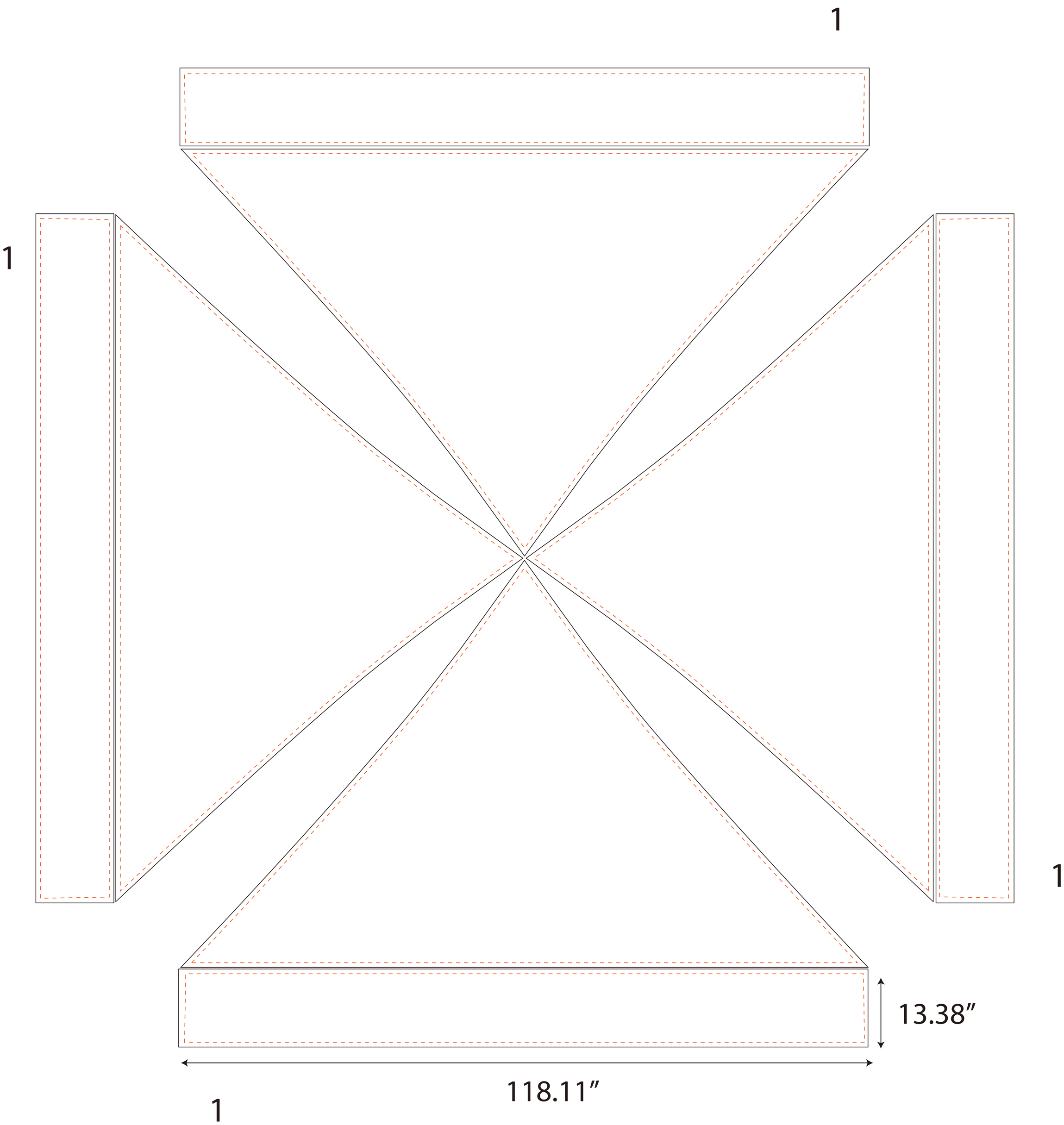
1
1
1
1
13.38″
118.11″
1