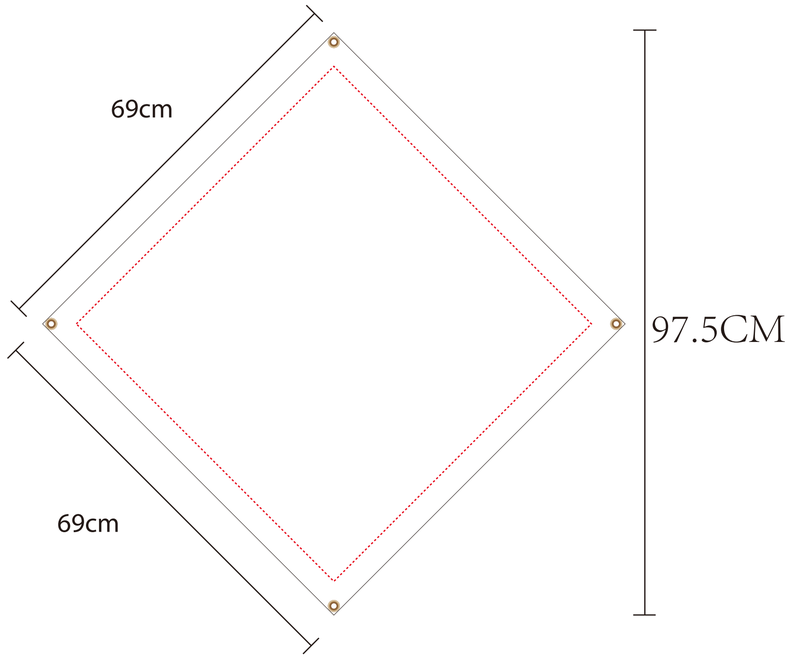
69cm
69cm
97.5CM

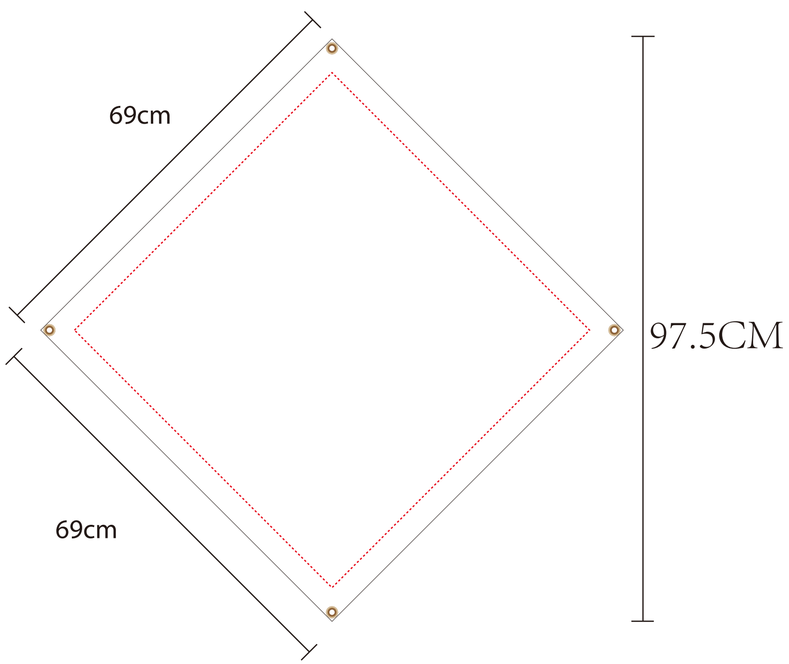
69cm
69cm
97.5CM

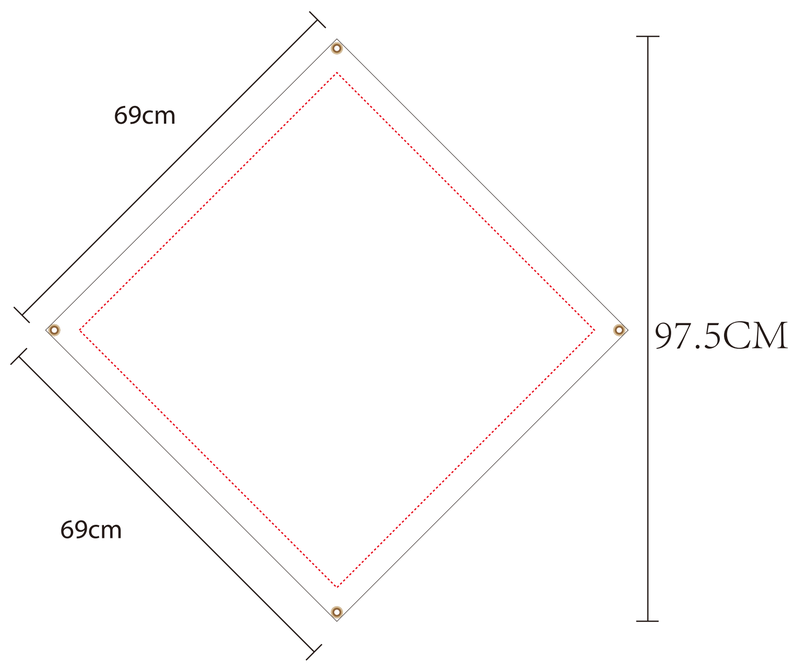
69cm
69cm
97.5CM