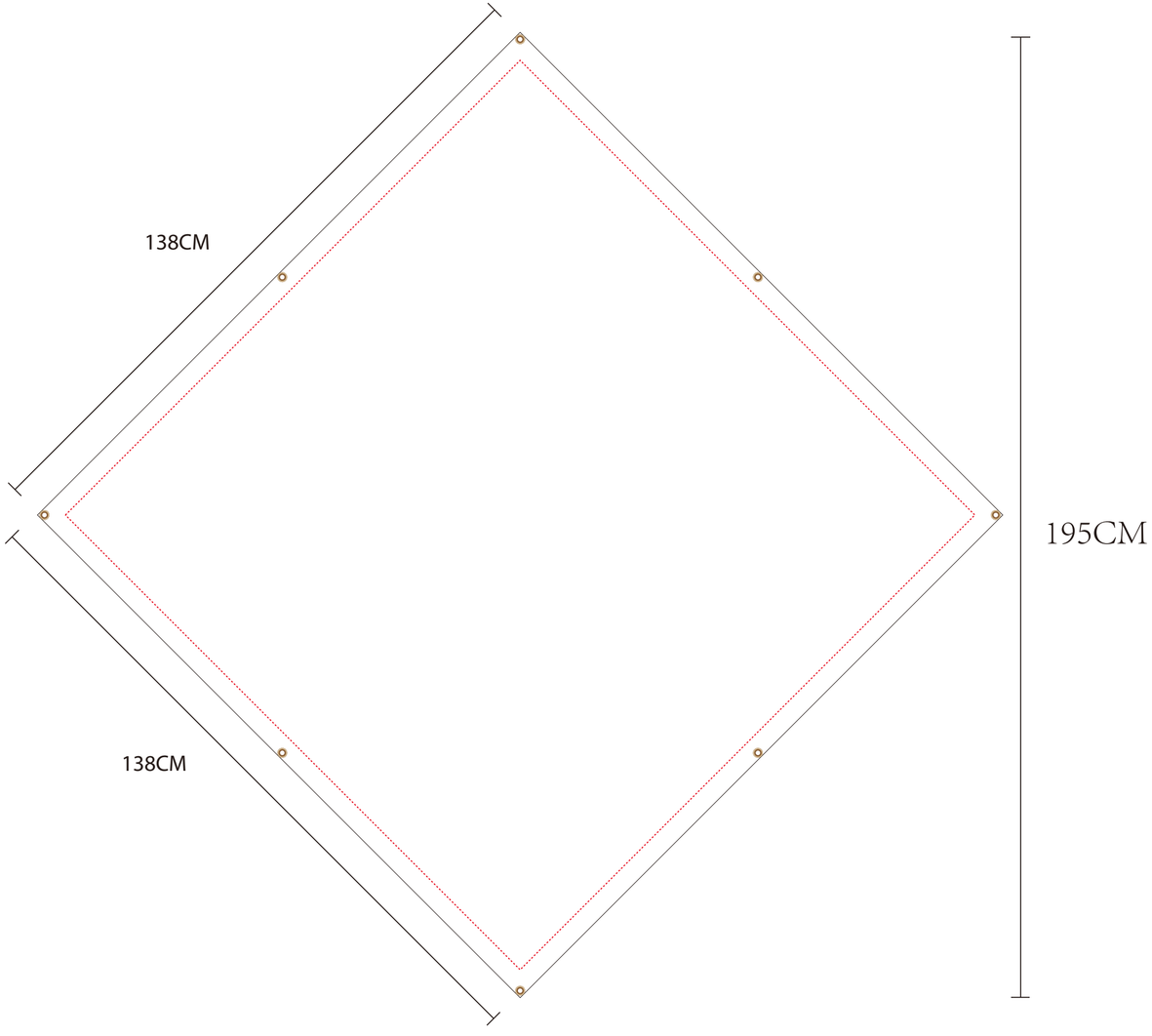
138CM
138CM
195CM

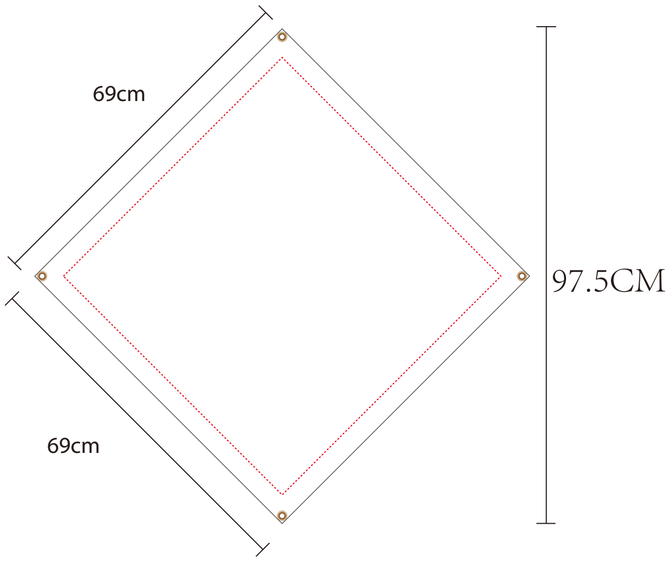
69cm
69cm
97.5CM

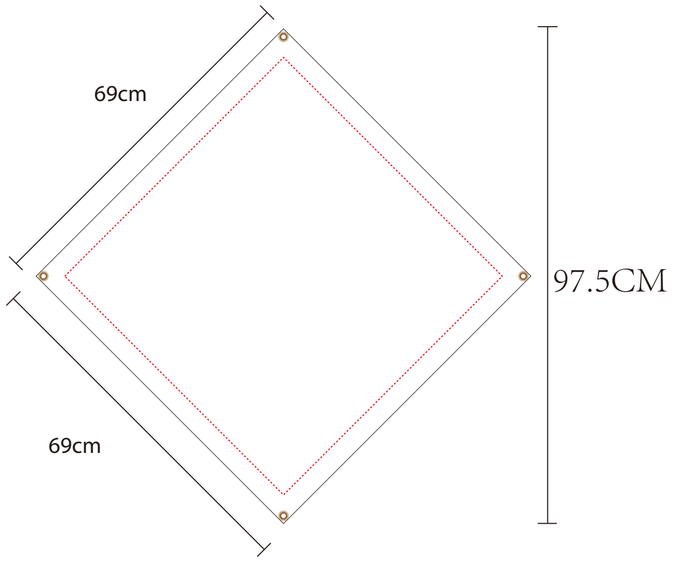
69cm
69cm
97.5CM

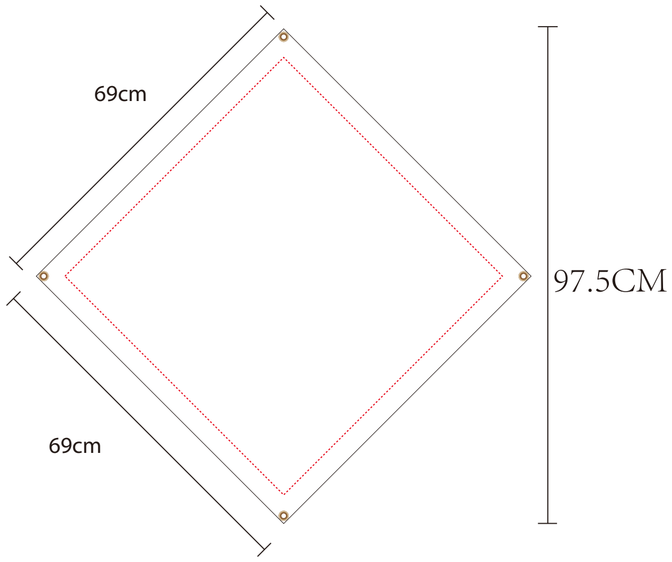
69cm
69cm
97.5CM

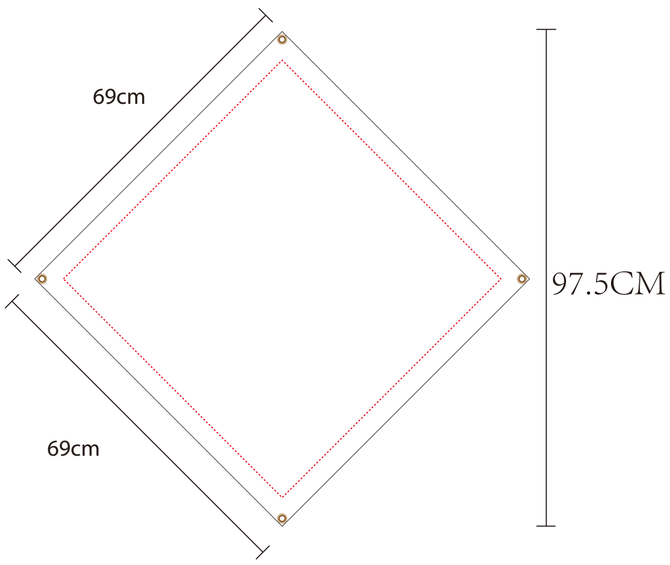
69cm
69cm
97.5CM

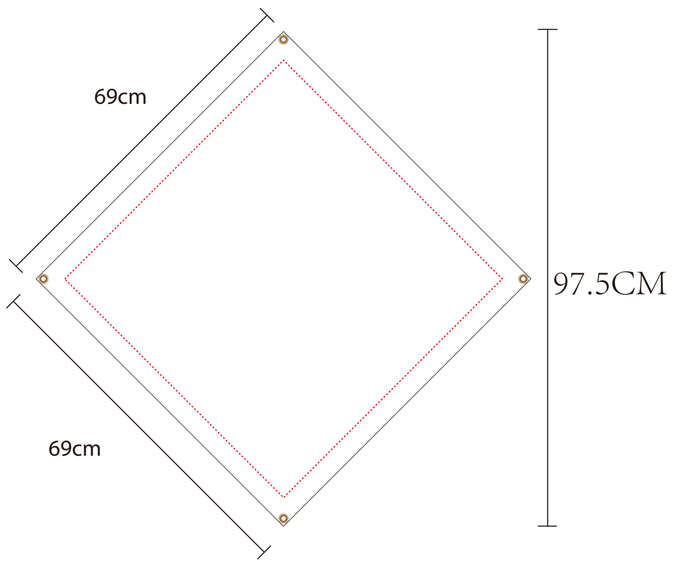
69cm
69cm
97.5CM

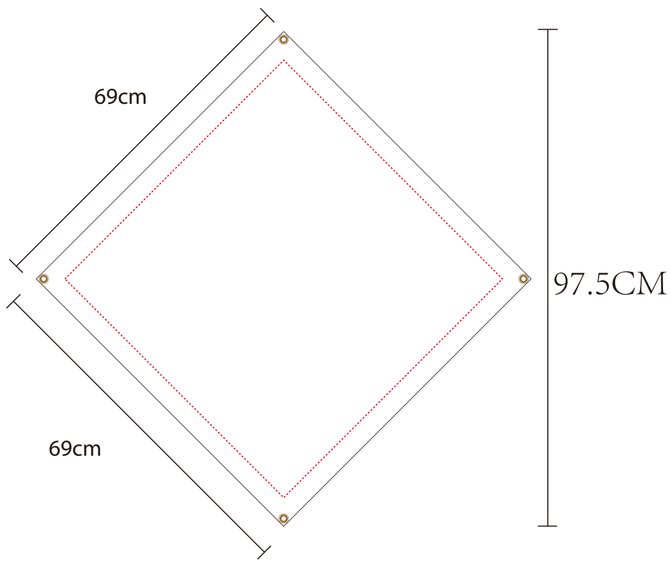
69cm
69cm
97.5CM