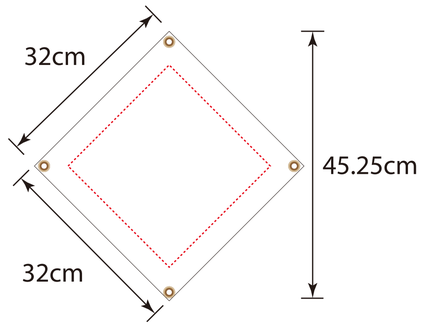
32cm
45.25cm
32cm

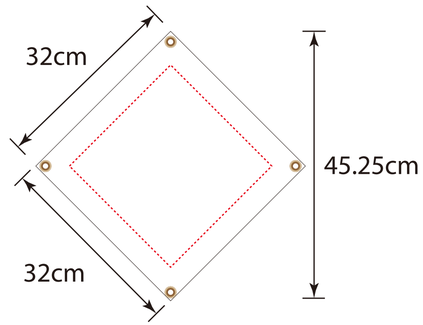
32cm
45.25cm
32cm

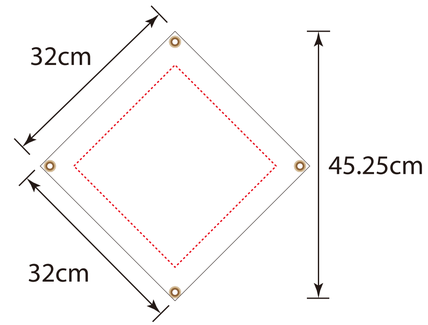
32cm
45.25cm
32cm

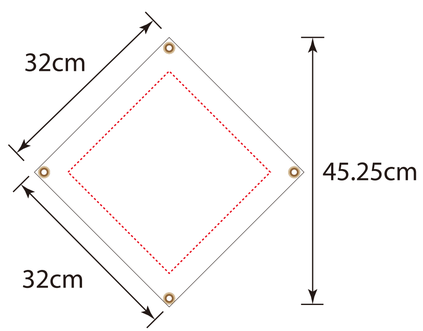
32cm
45.25cm
32cm

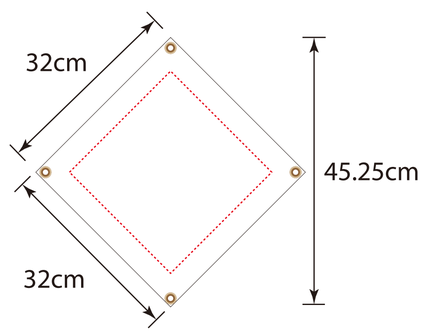
32cm
45.25cm
32cm

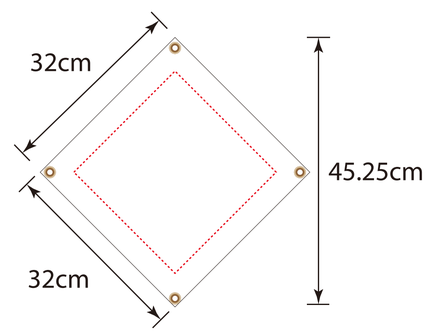
32cm
45.25cm
32cm

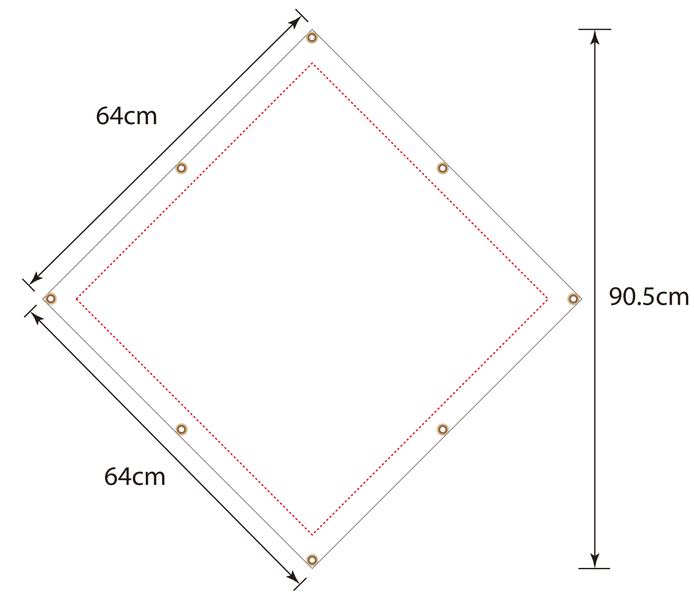
64cm
90.5cm
64cm