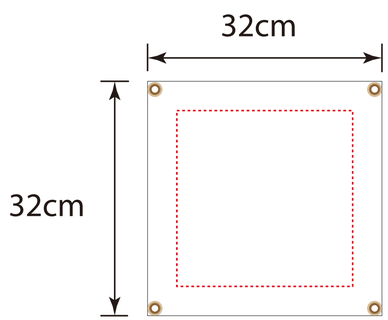
32cm
32cm

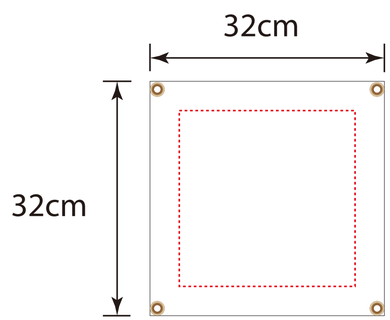
32cm
32cm

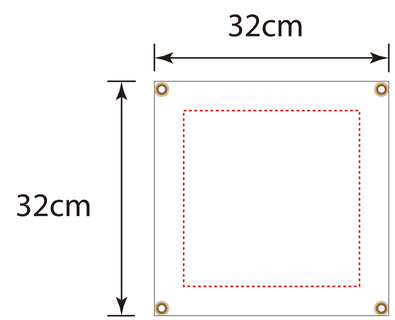
32cm
32cm

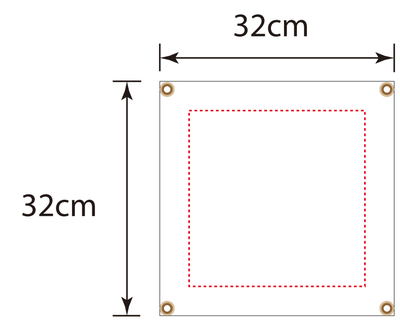
32cm
32cm

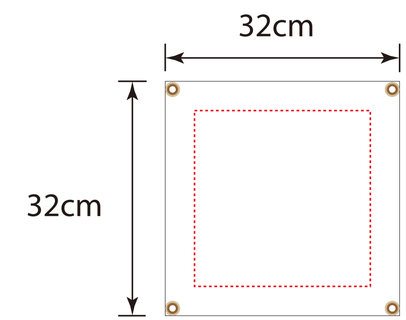
32cm
32cm

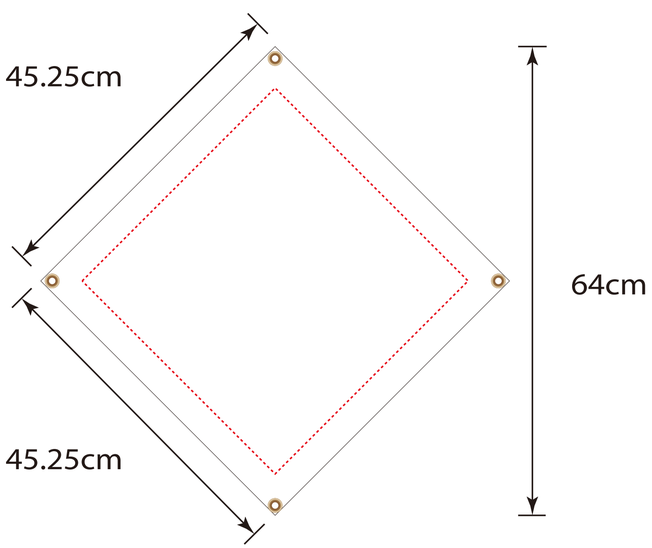
45.25cm
64cm
45.25cm

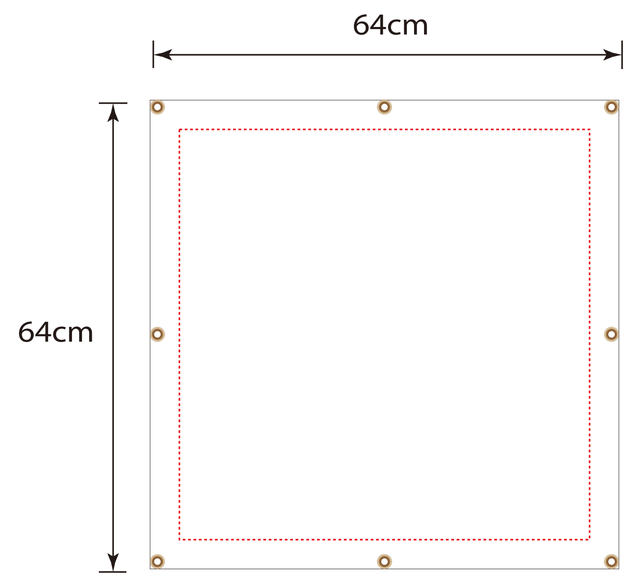
64cm
64cm