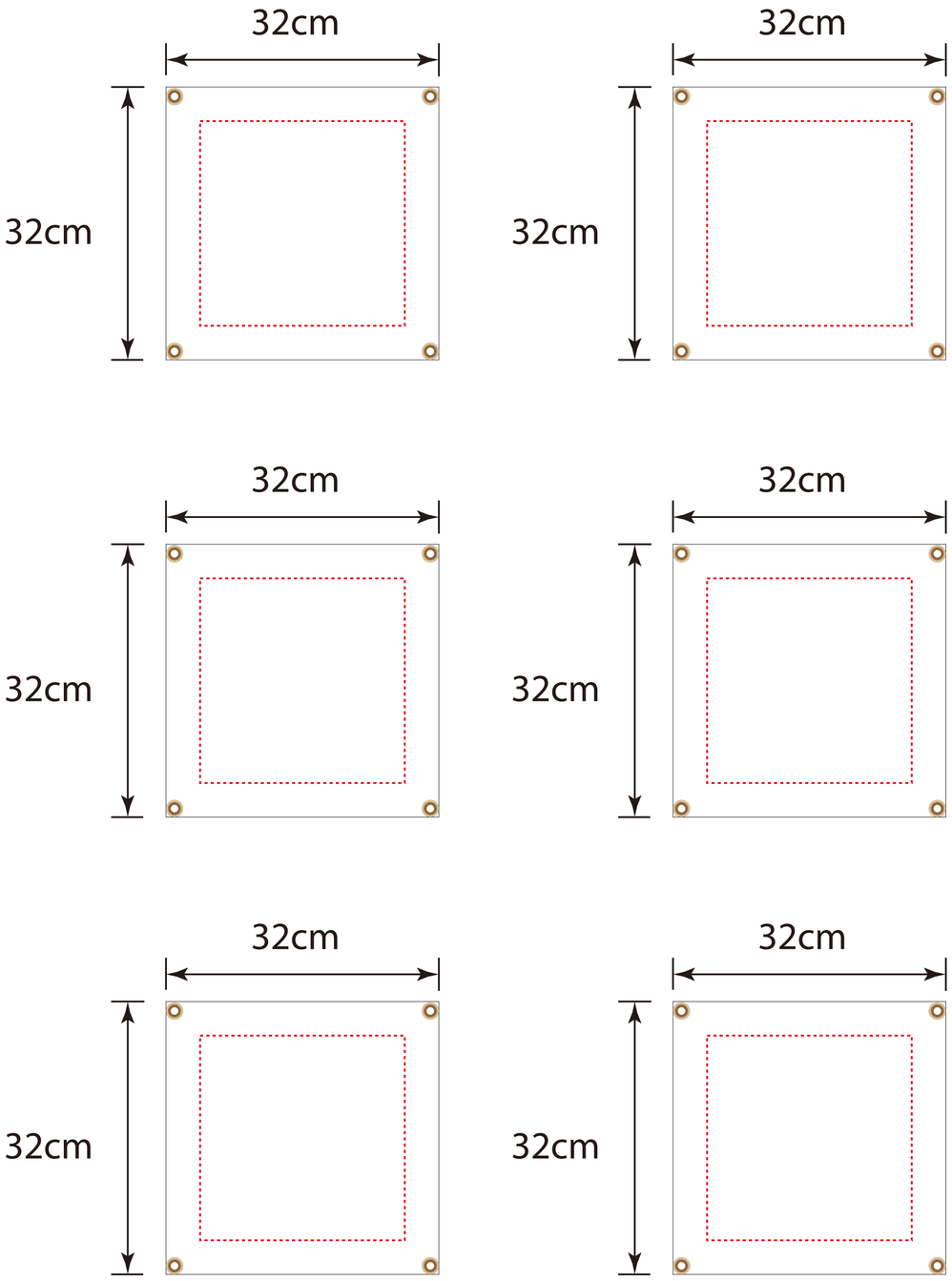
32cm
32cm
32cm
32cm
32cm
32cm
32cm
32cm
32cm
32cm
32cm
32cm

FRESH
FROM
FARM
TO FAMILY

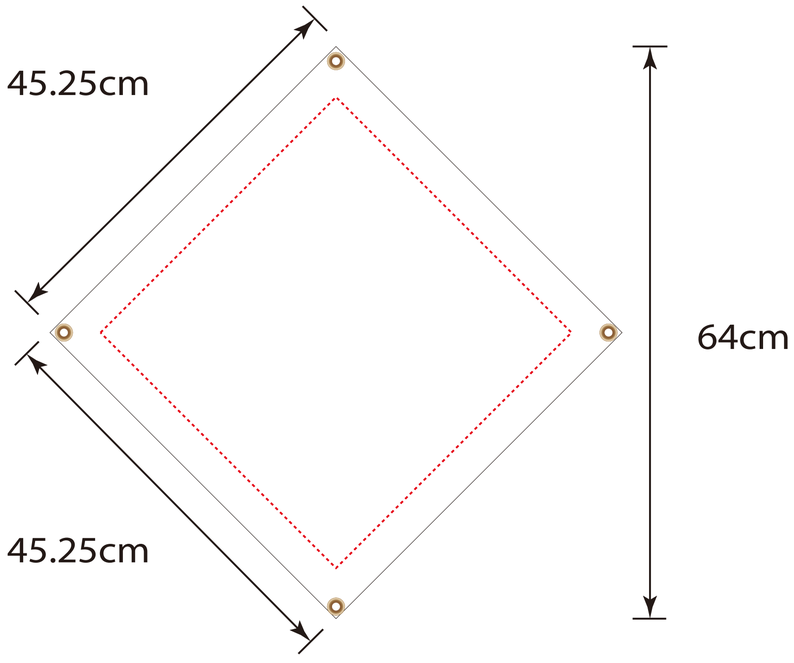
45.25cm
45.25cm
64cm