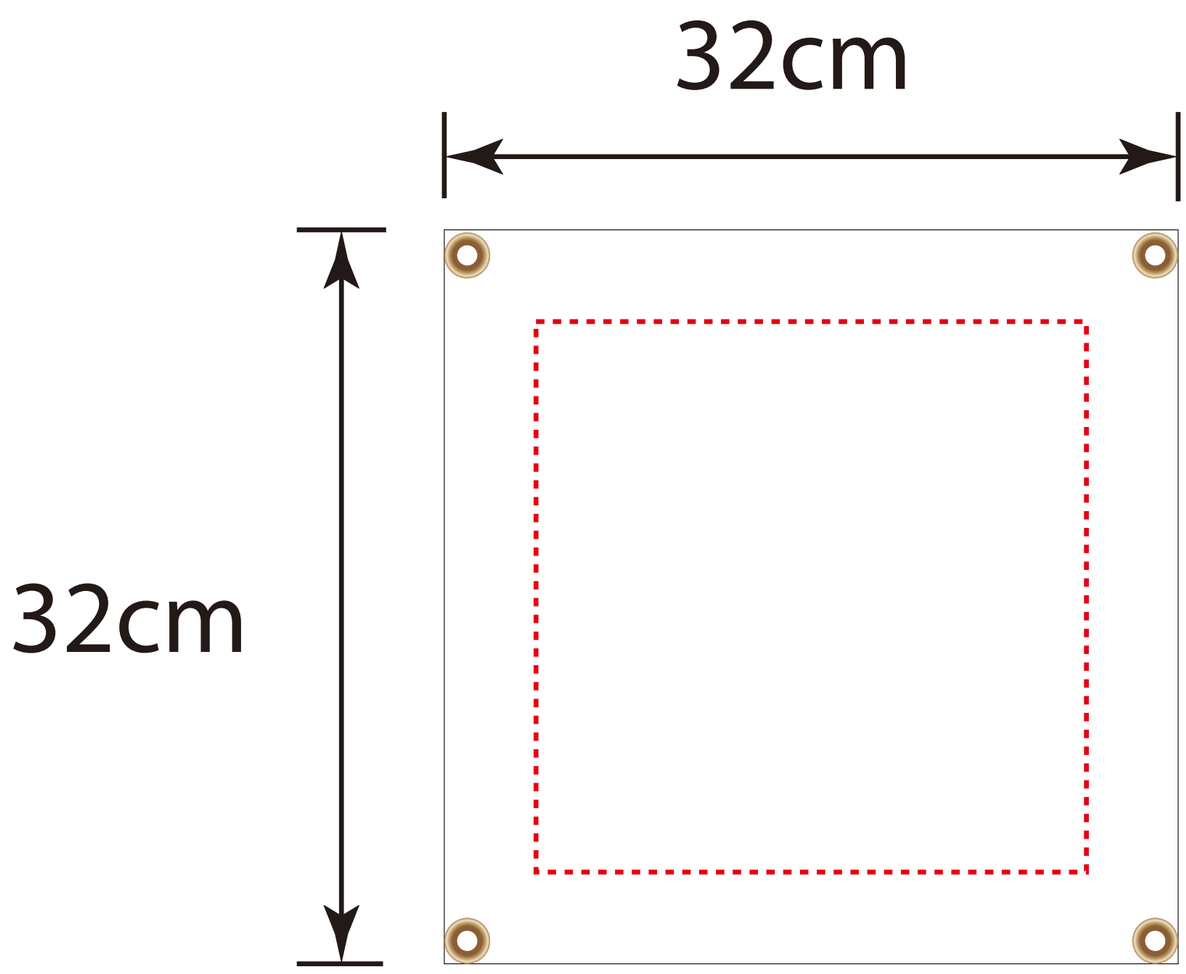
32cm
32cm

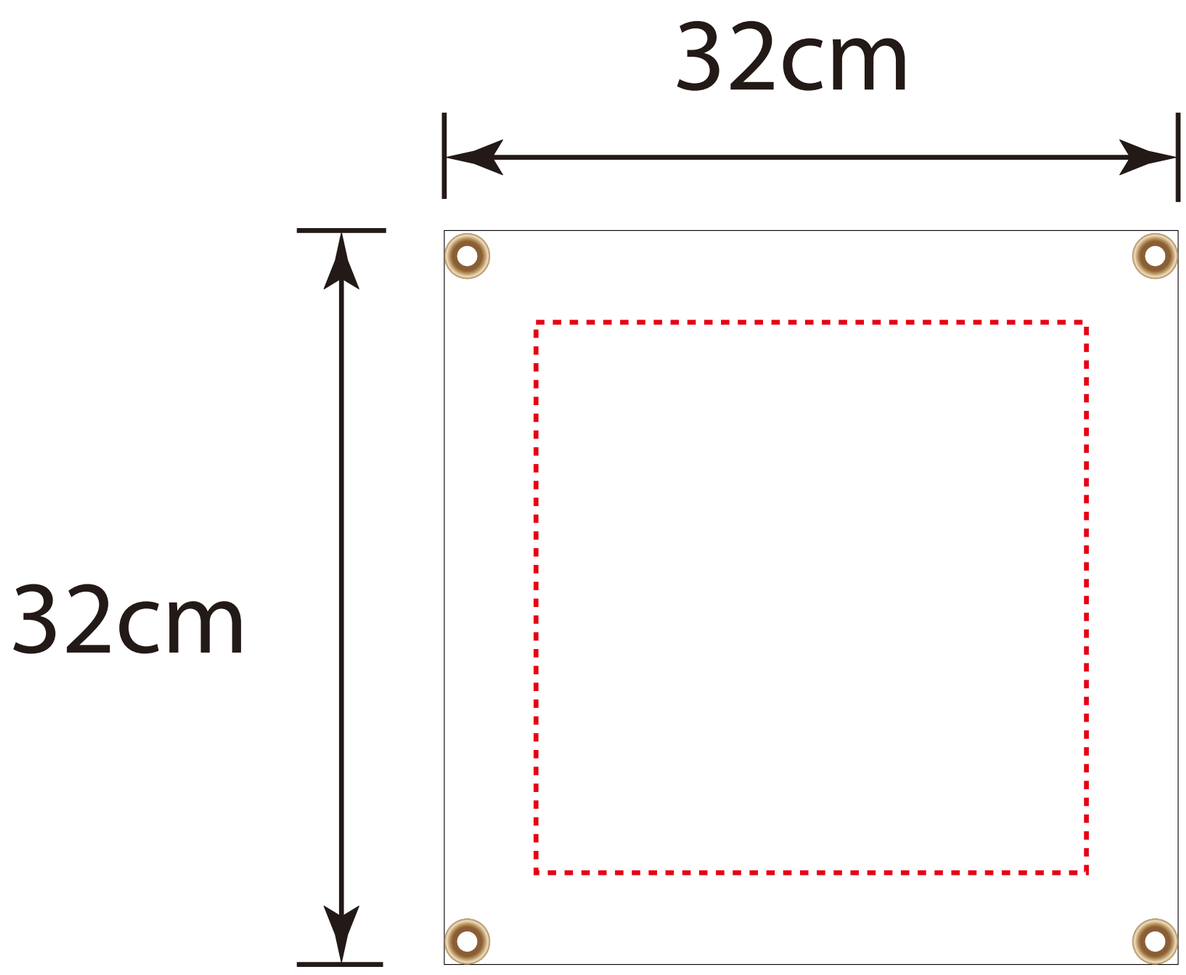
32cm
32cm

Fresh
Organic
Healthy
Full Service

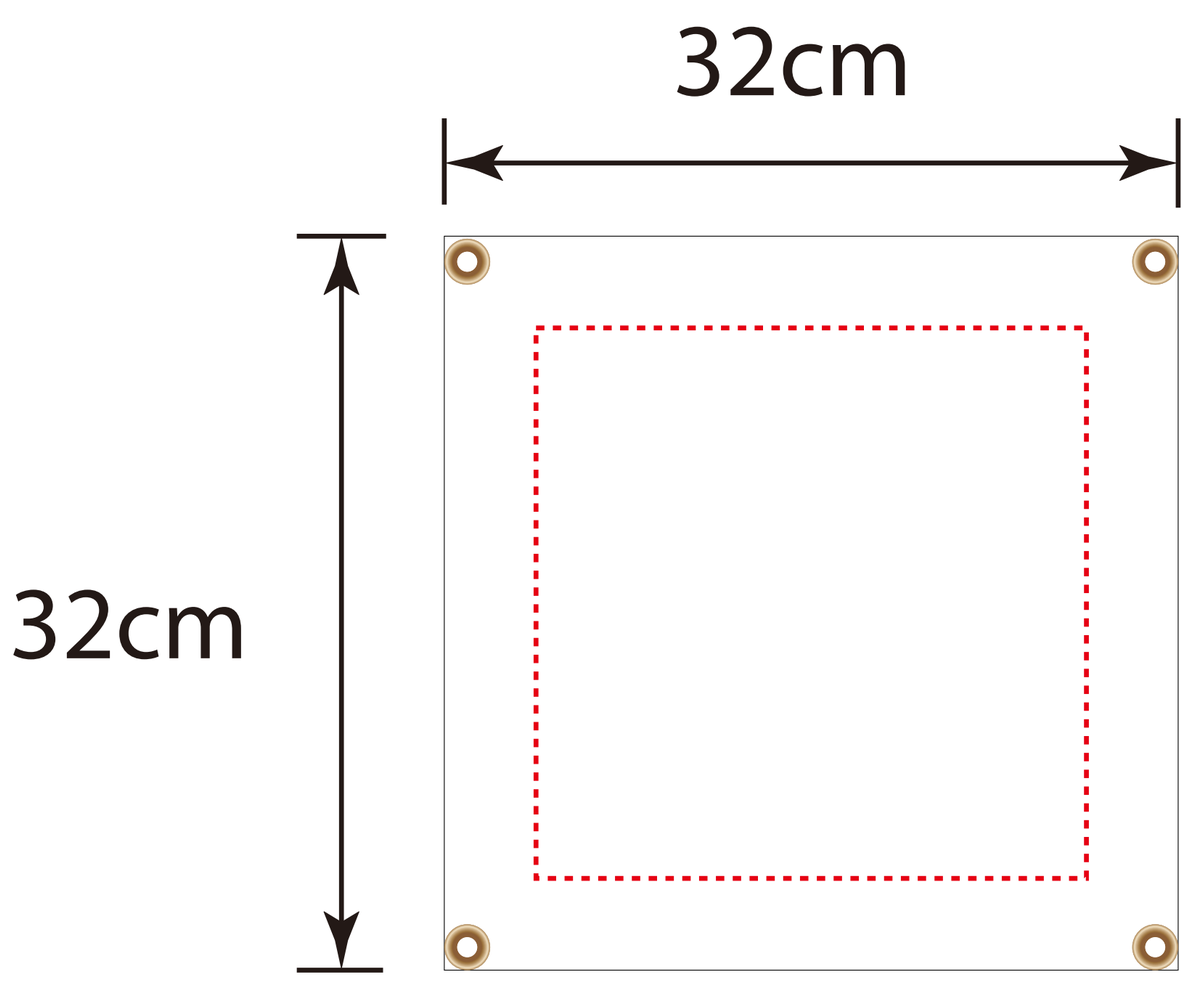
32cm
32cm