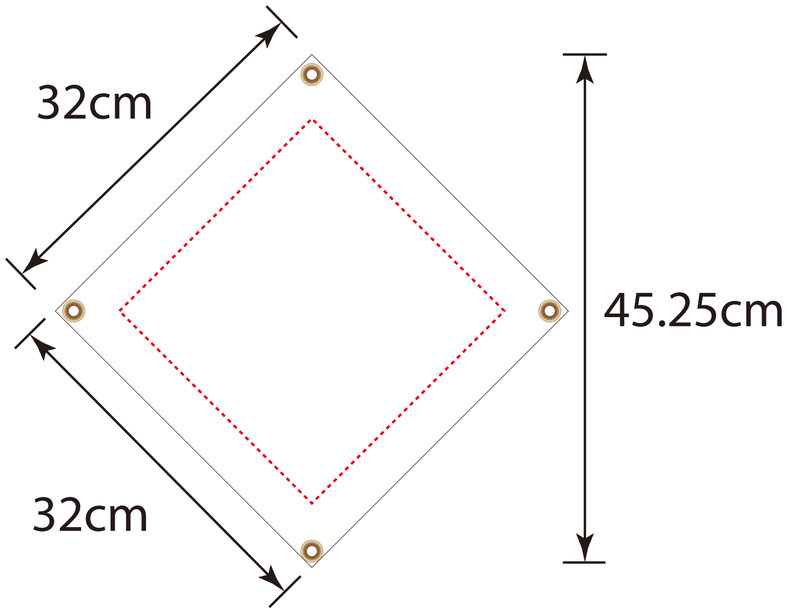
32cm
32cm
45.25cm

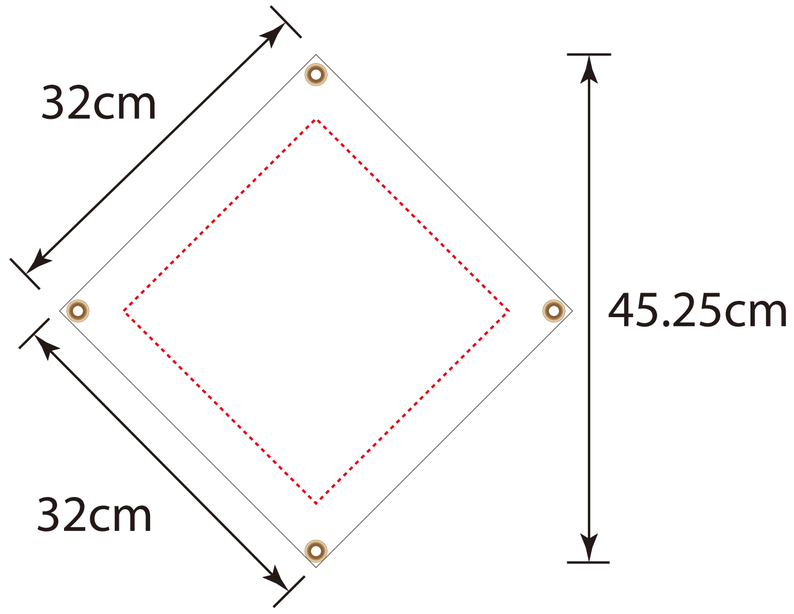
32cm
32cm
45.25cm

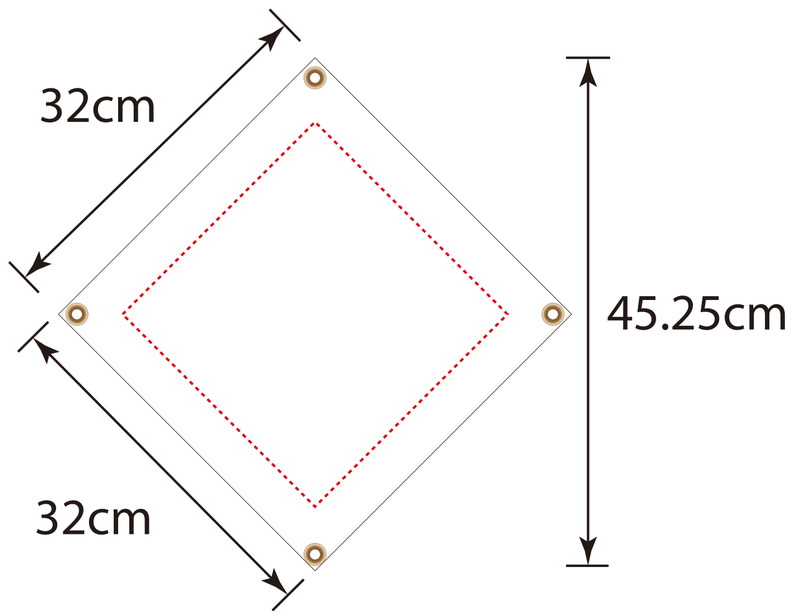
32cm
32cm
45.25cm

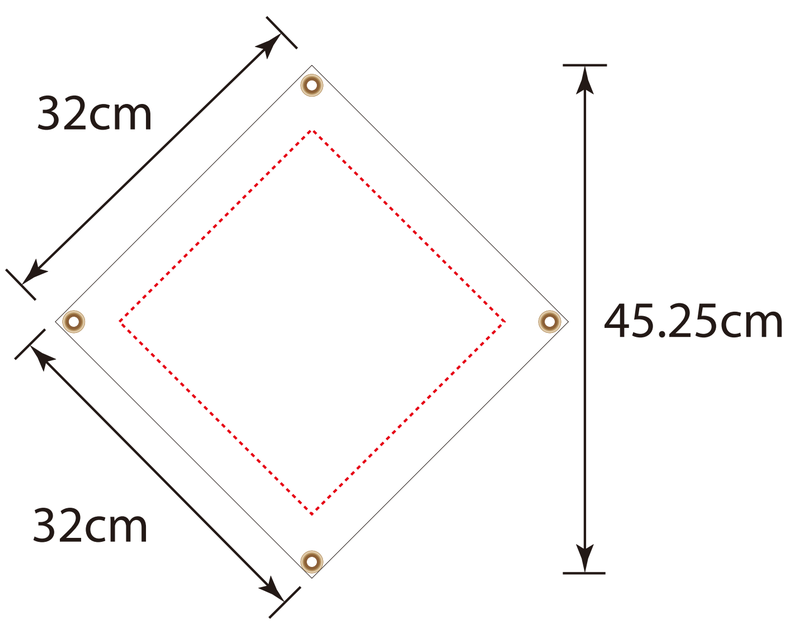
32cm
32cm
45.25cm

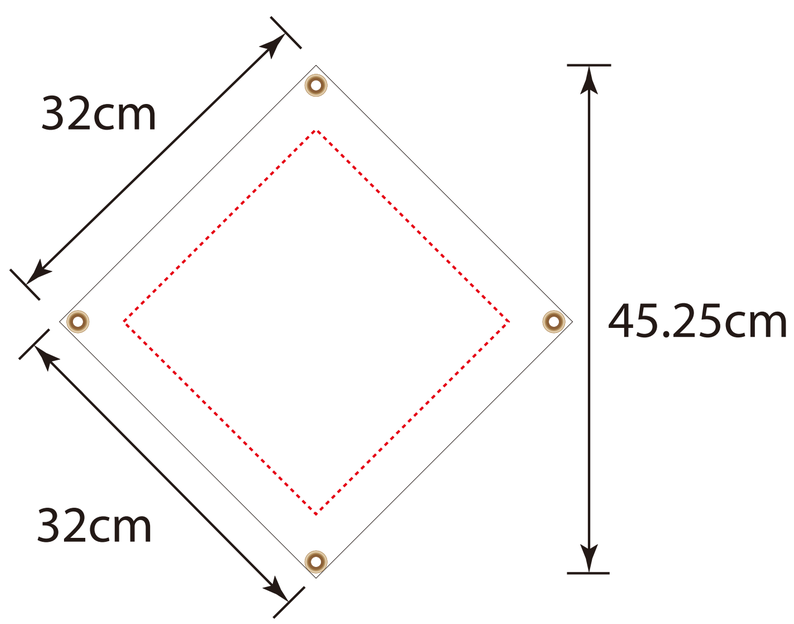
32cm
32cm
45.25cm