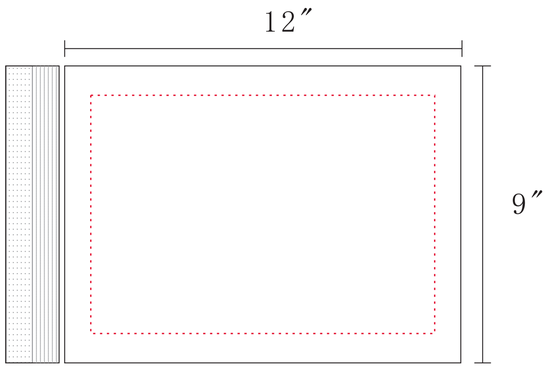
12″
9″