2： 1

10’x10’

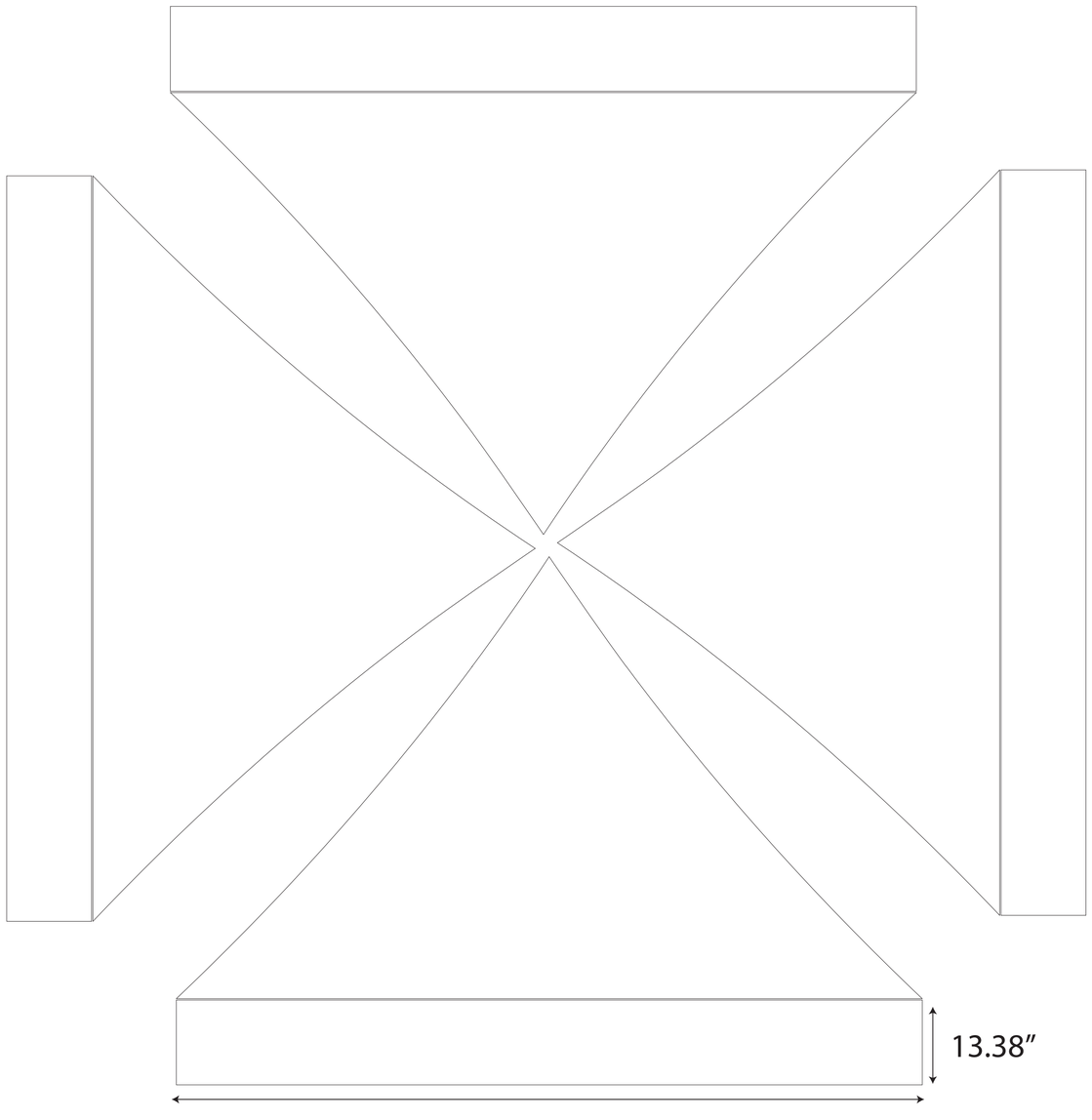

1
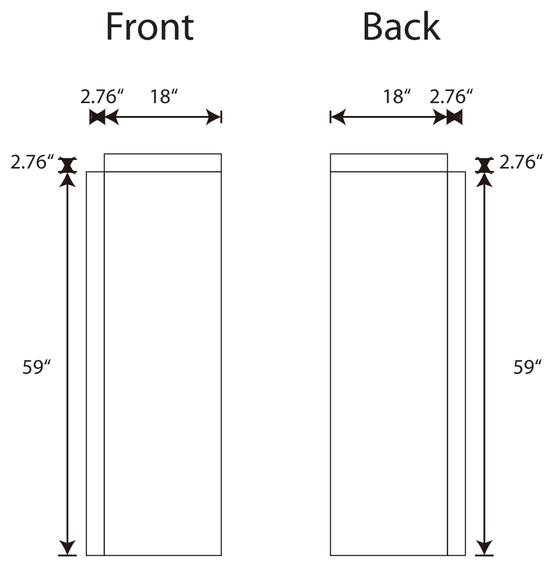
2： 1