2: 1

10’x10’

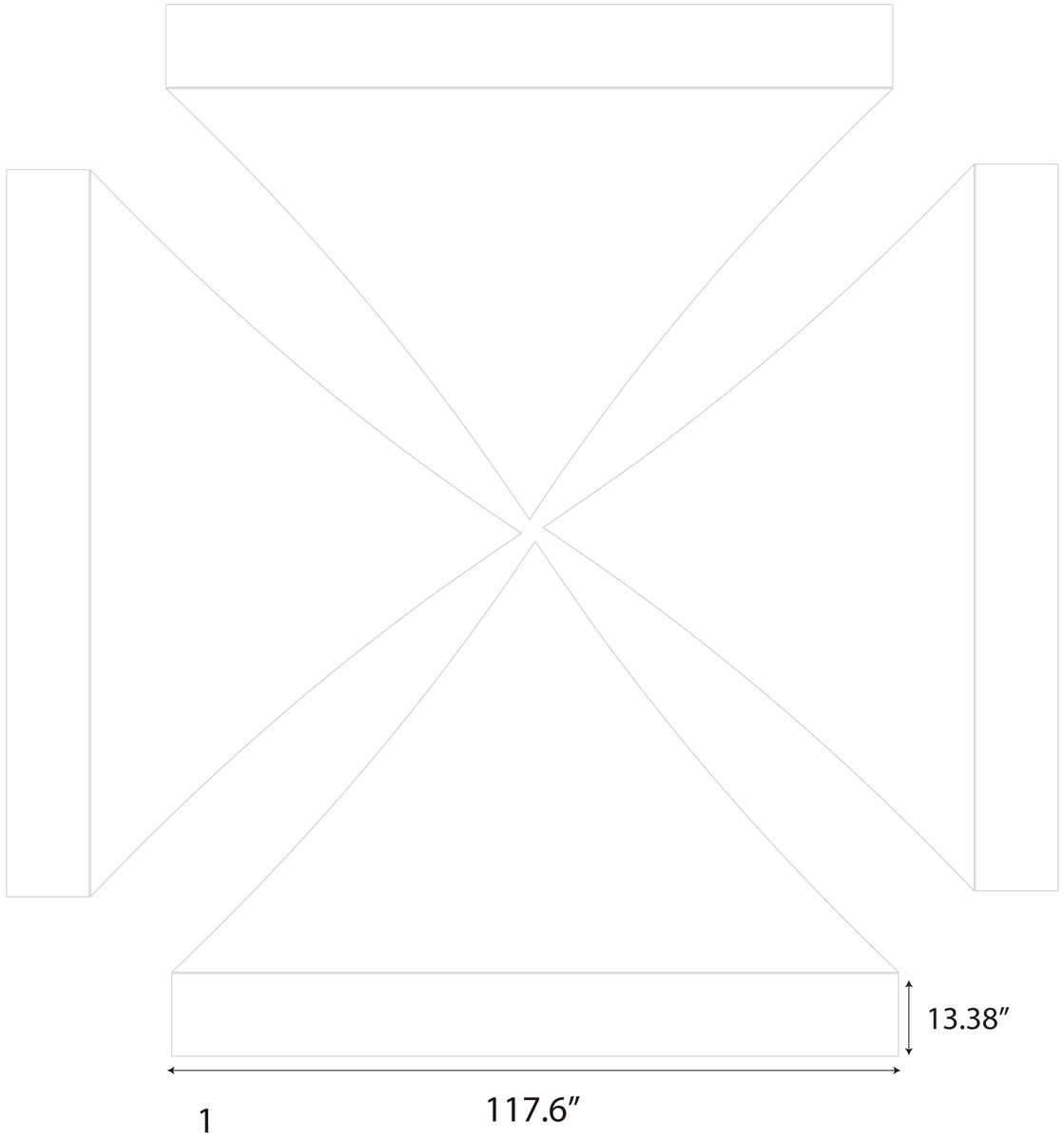
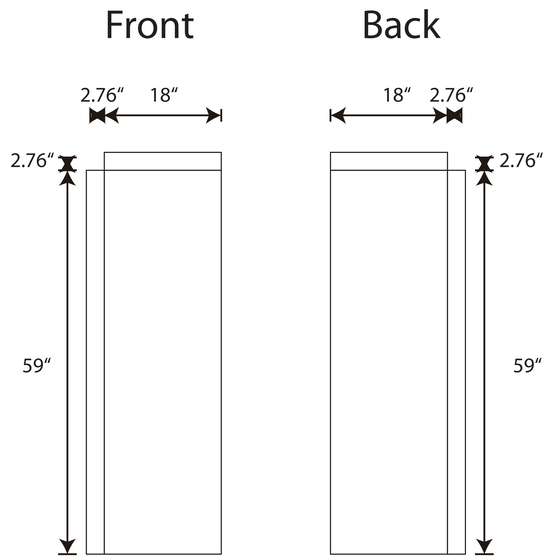
2: 1