1:2

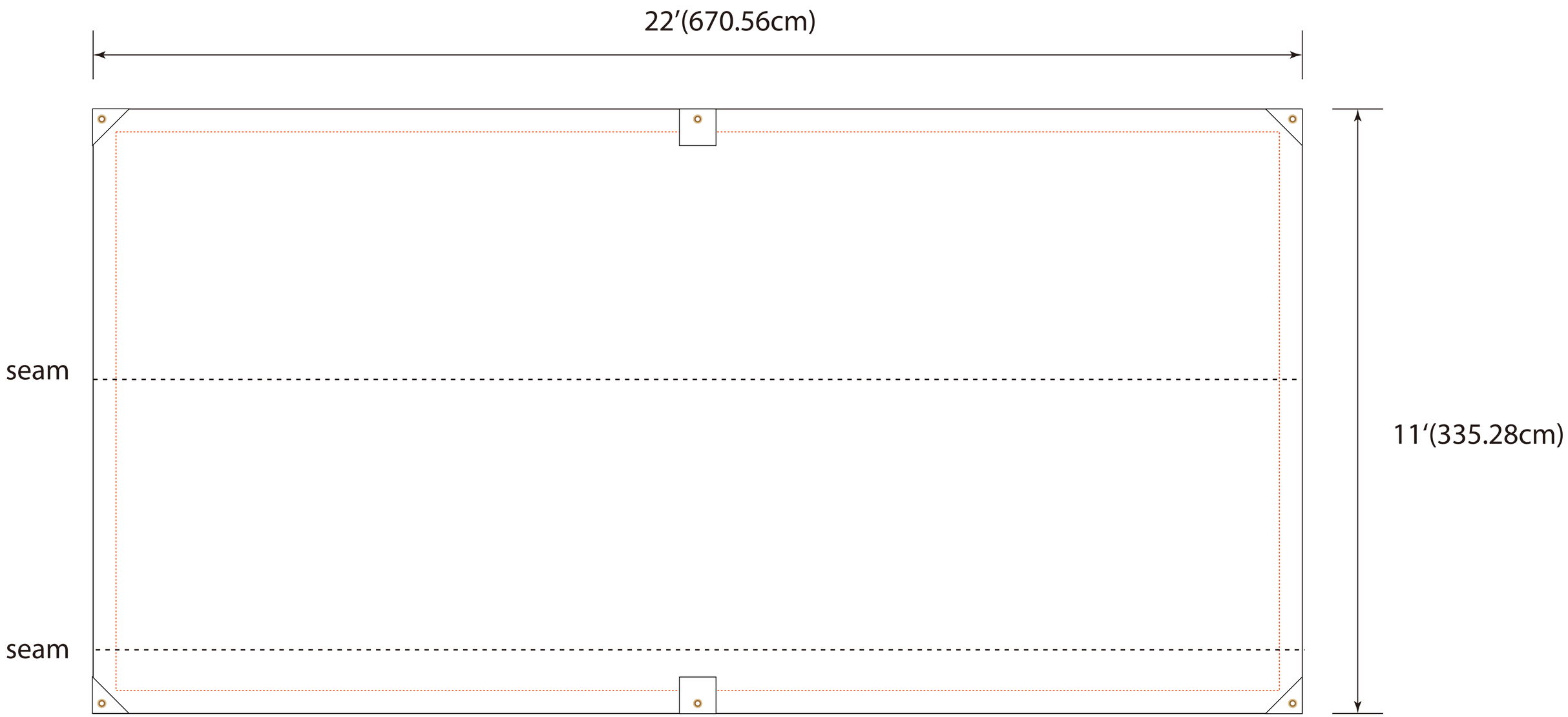
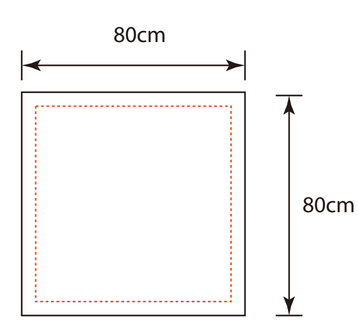
Sandbag X6