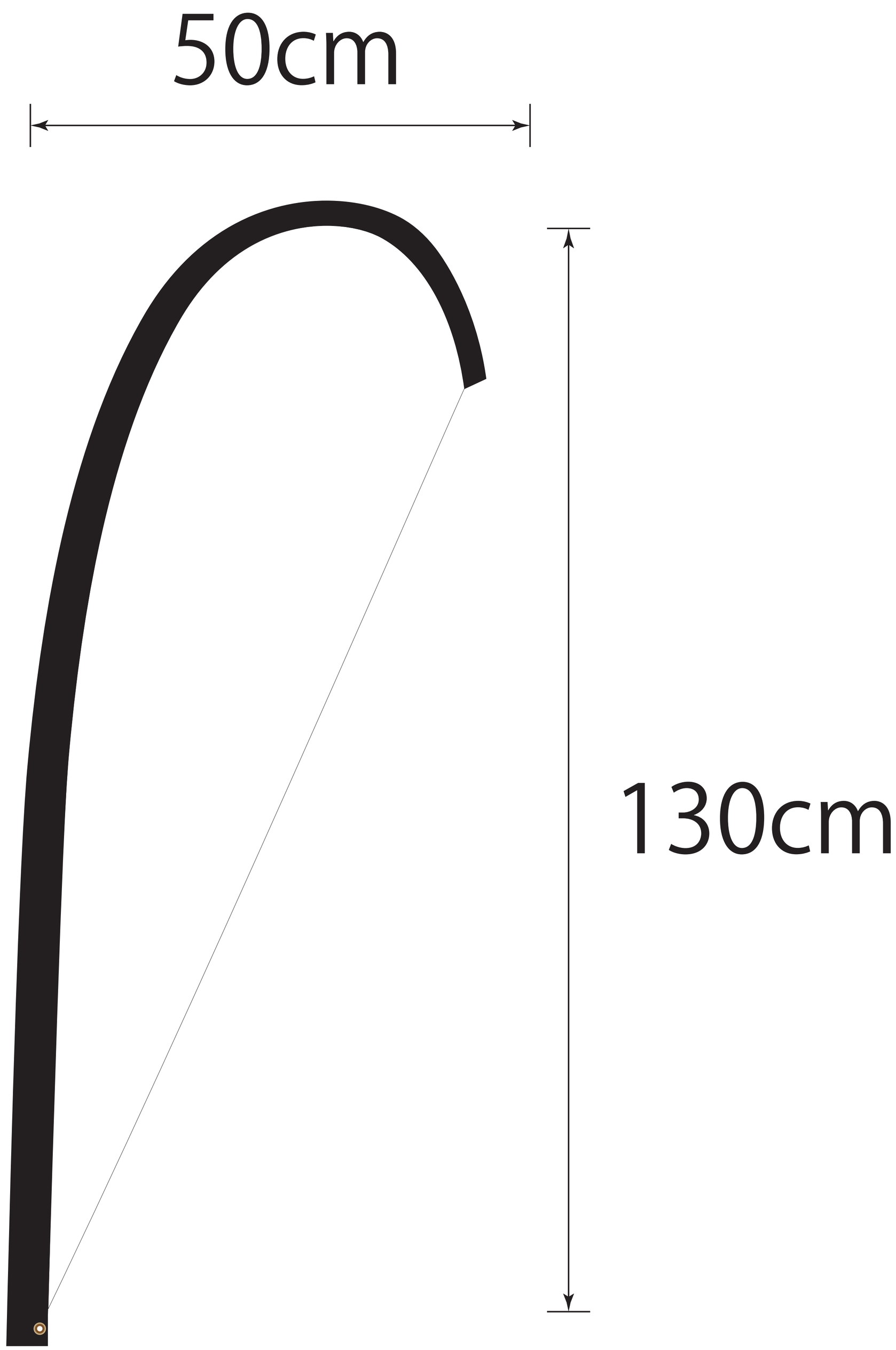
50cm
130cm