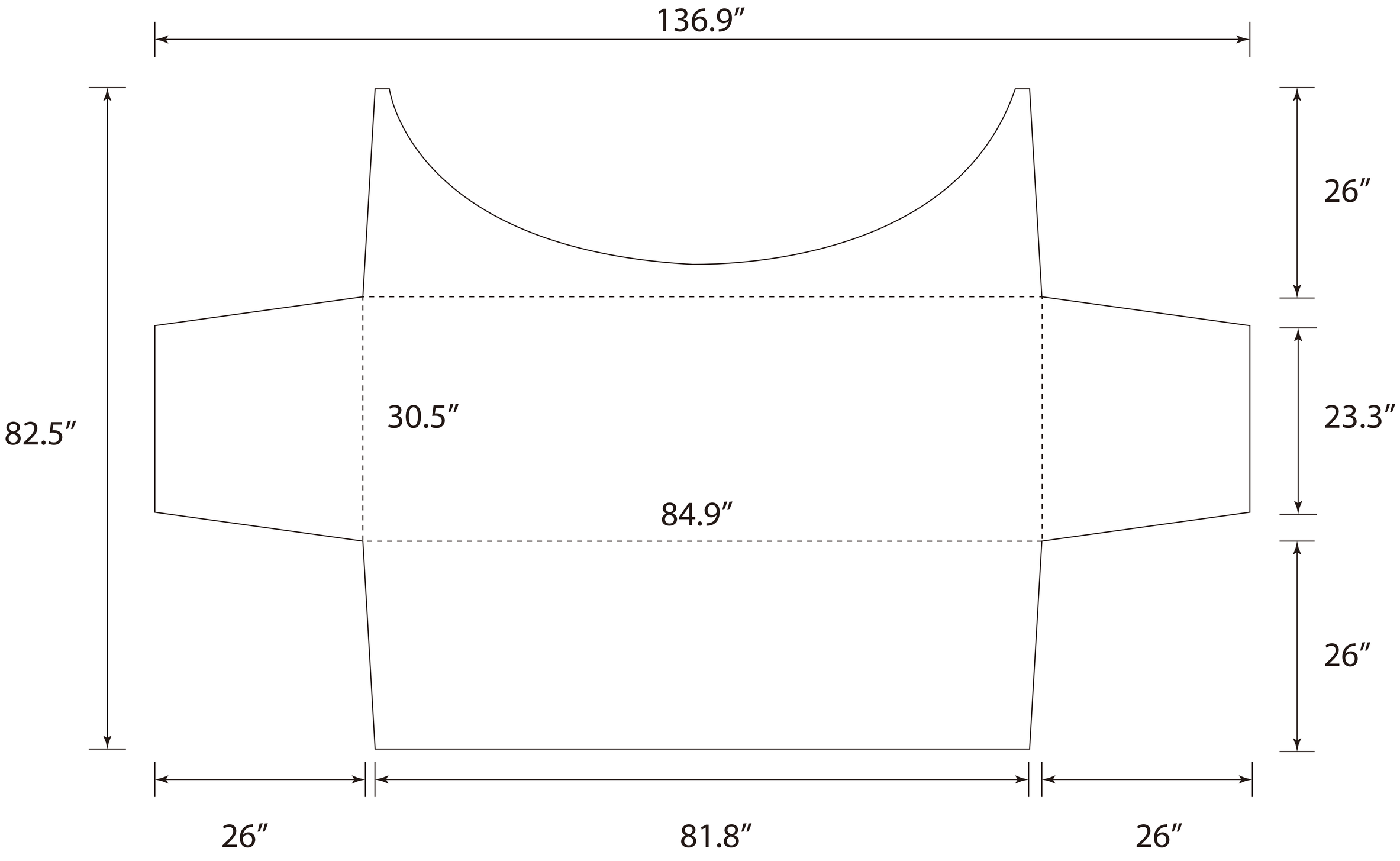
136.9″
26″
23.3″
26″
82.5″
30.5″
84.9″
26″
81.8″
26″