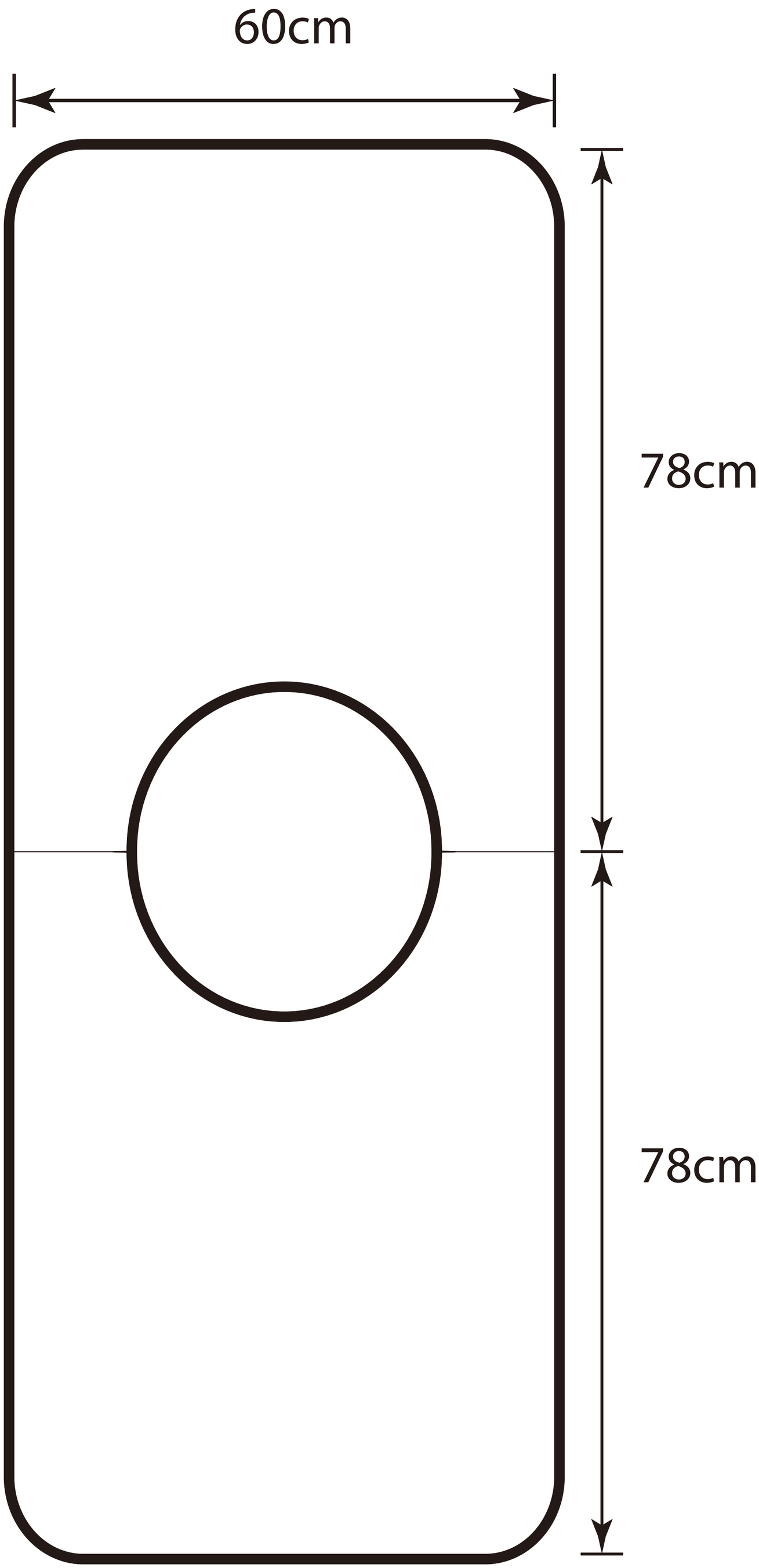2XL