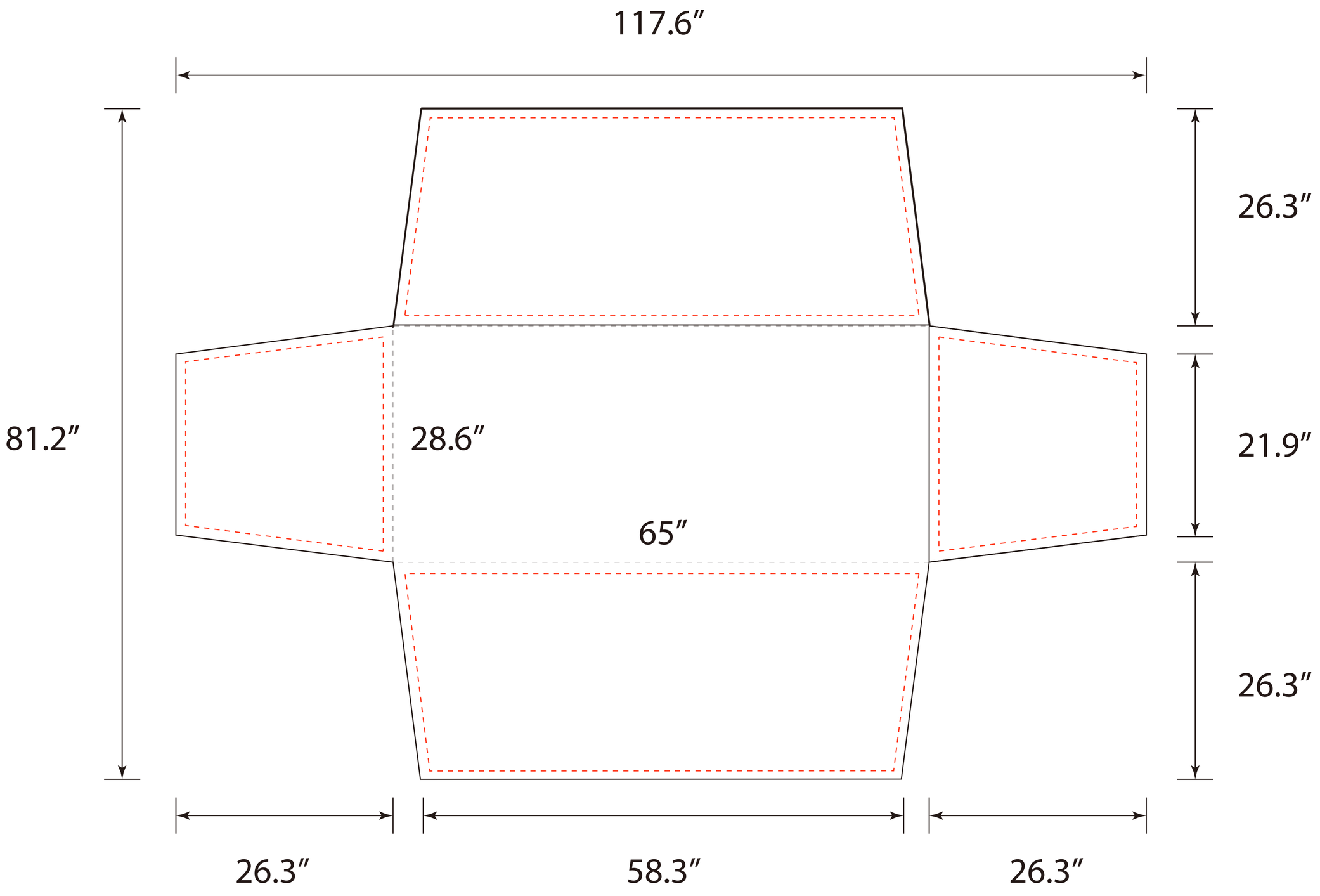
117.6″
26.3″
81.2″
28.6″
21.9″
65″
26.3″
26.3″
58.3″
26.3″