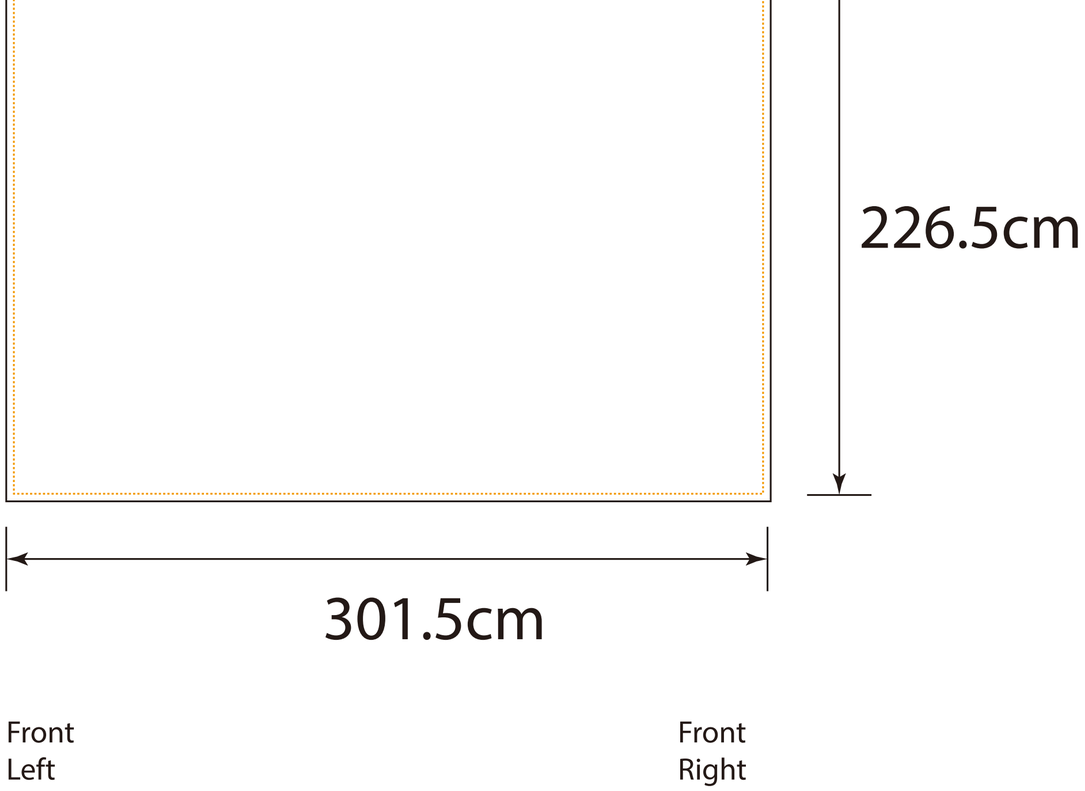
226.5cm
301.5cm
Front
Left
Front
Right

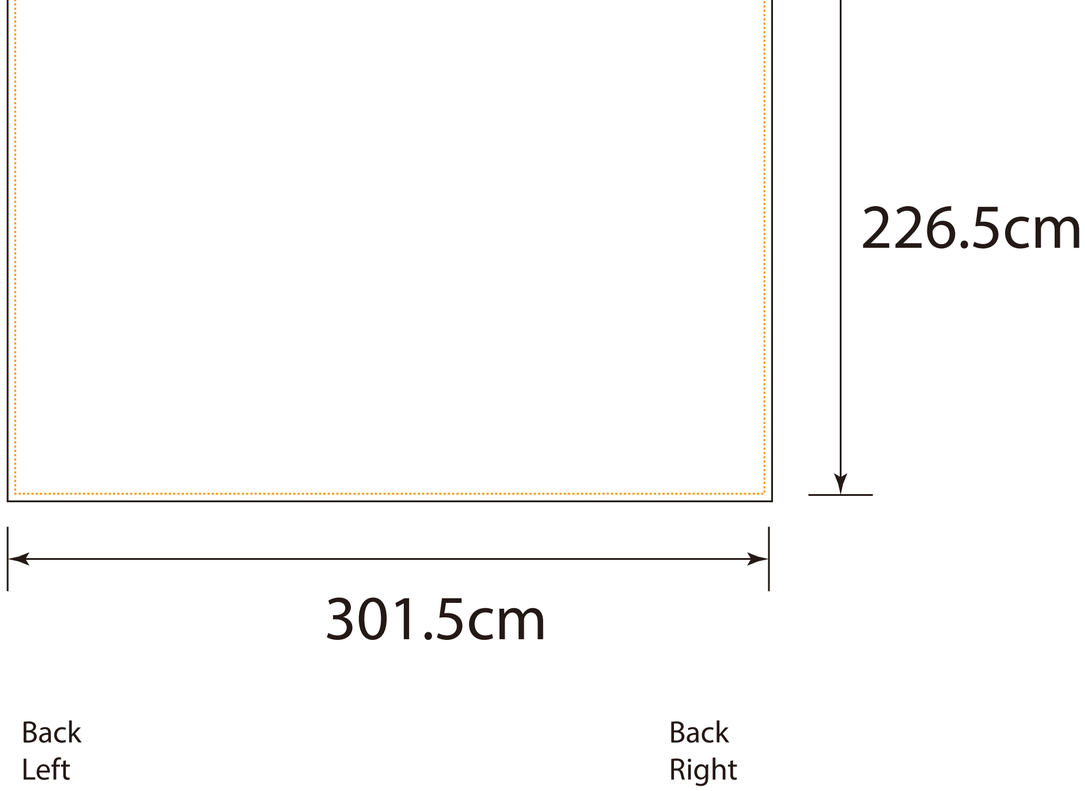
226.5cm
301.5cm
Back
Left
Back
Right

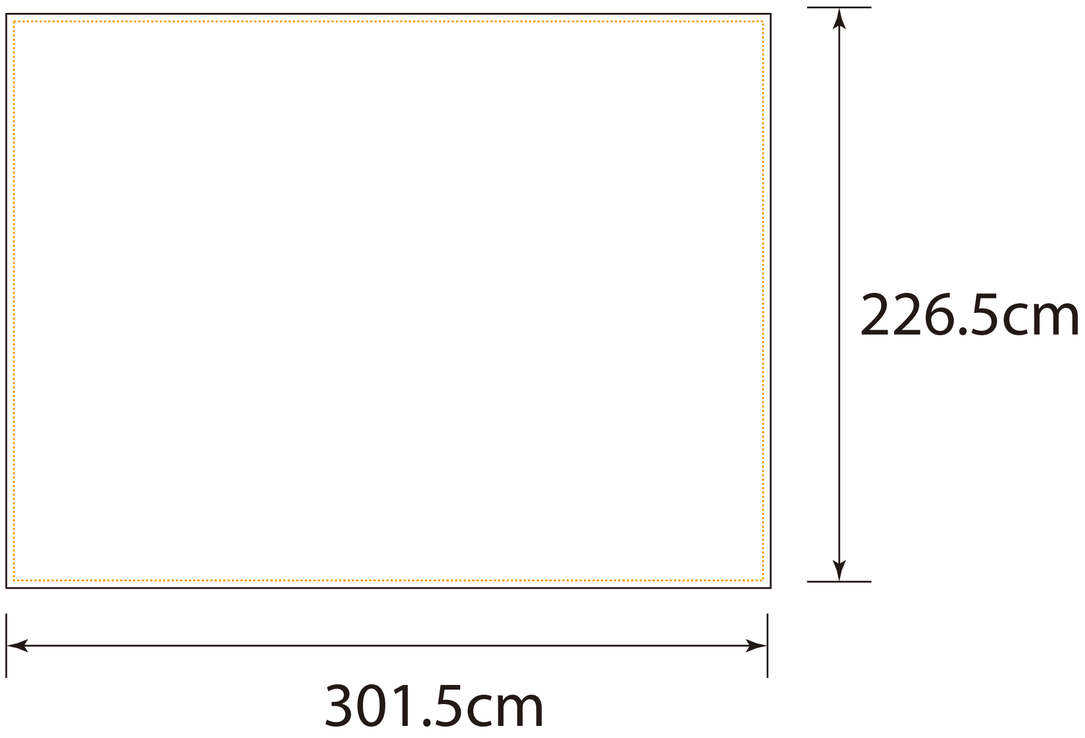
226.5cm
301.5cm
Front
Left
Front
Right

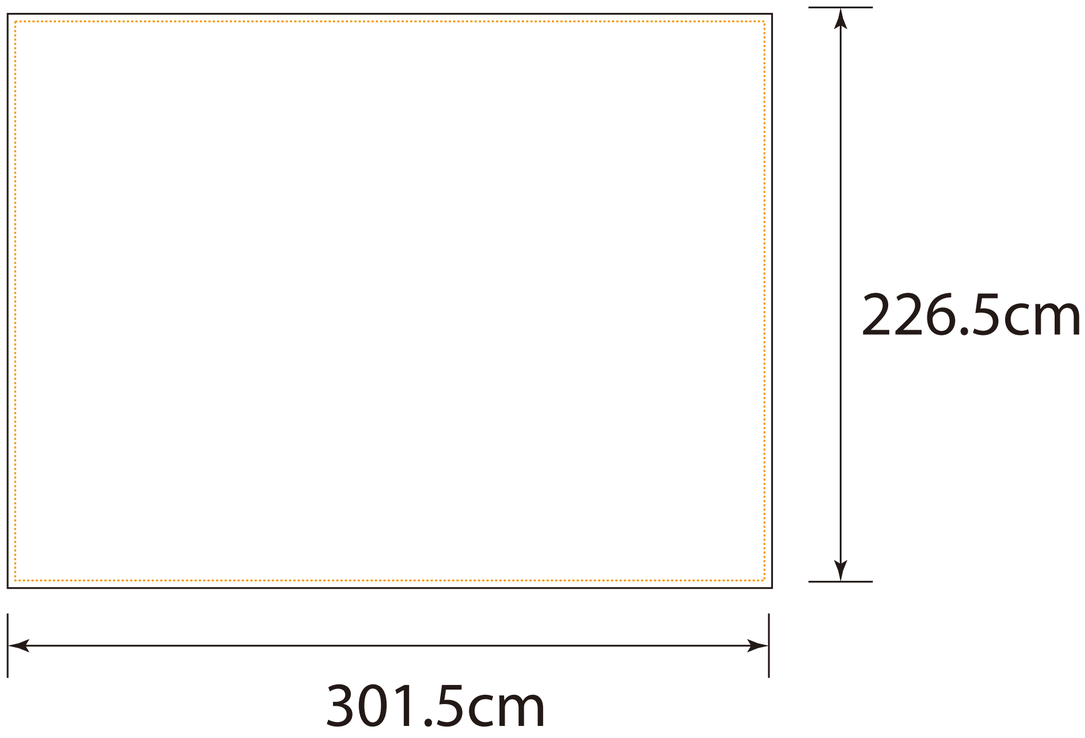
226.5cm
301.5cm
Back
Left
Back
Right

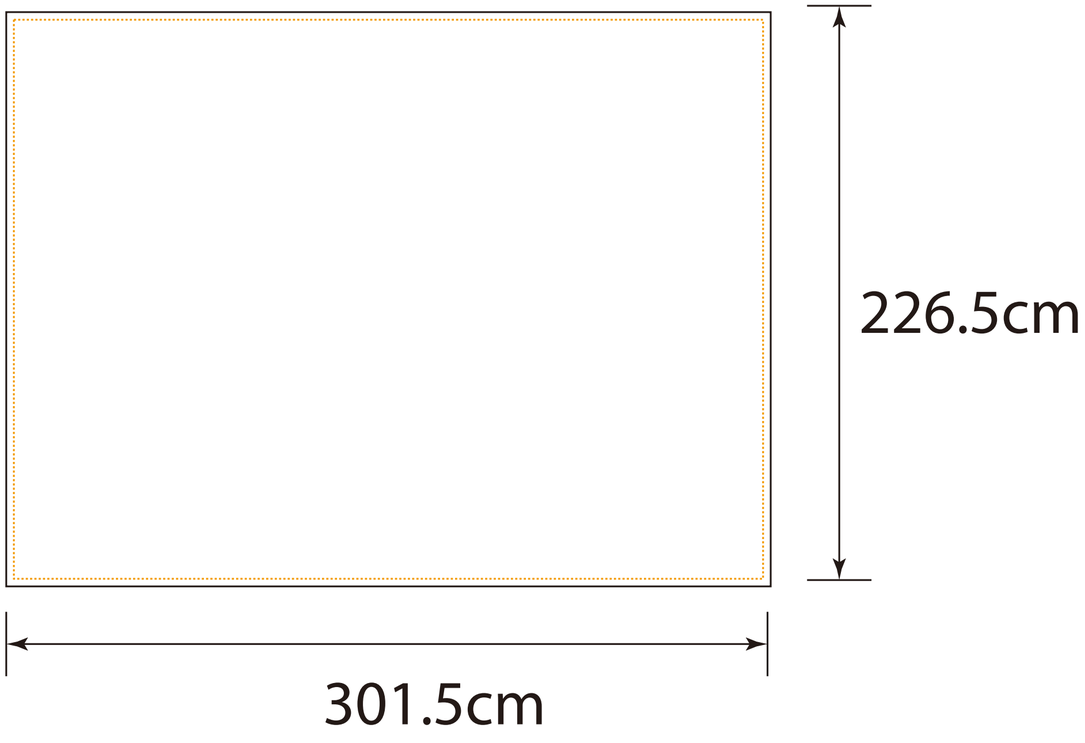
226.5cm
301.5cm

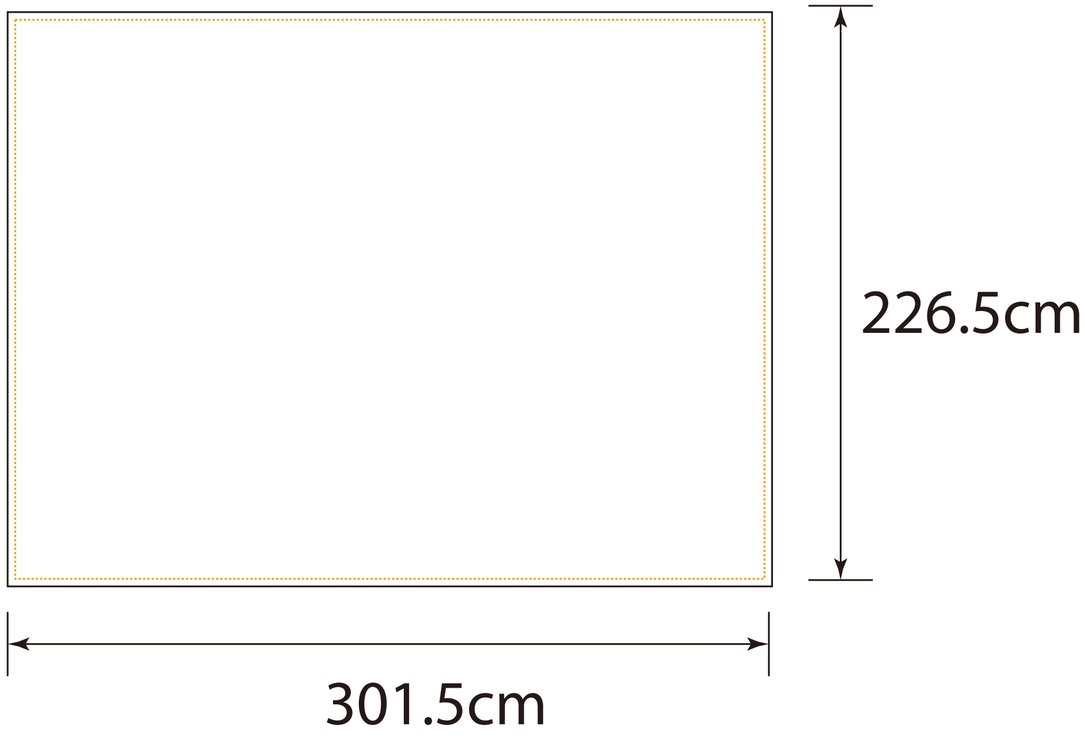
226.5cm
301.5cm

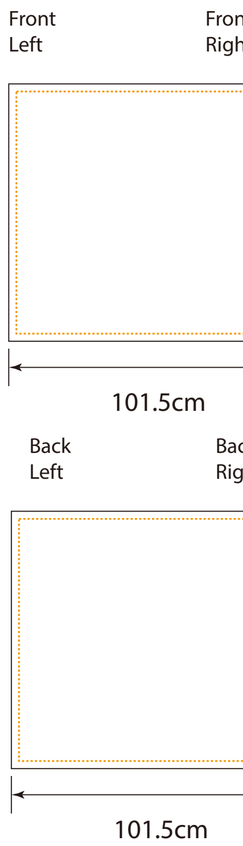
Front
Left
101.5cm
Back
Left
101.5cm