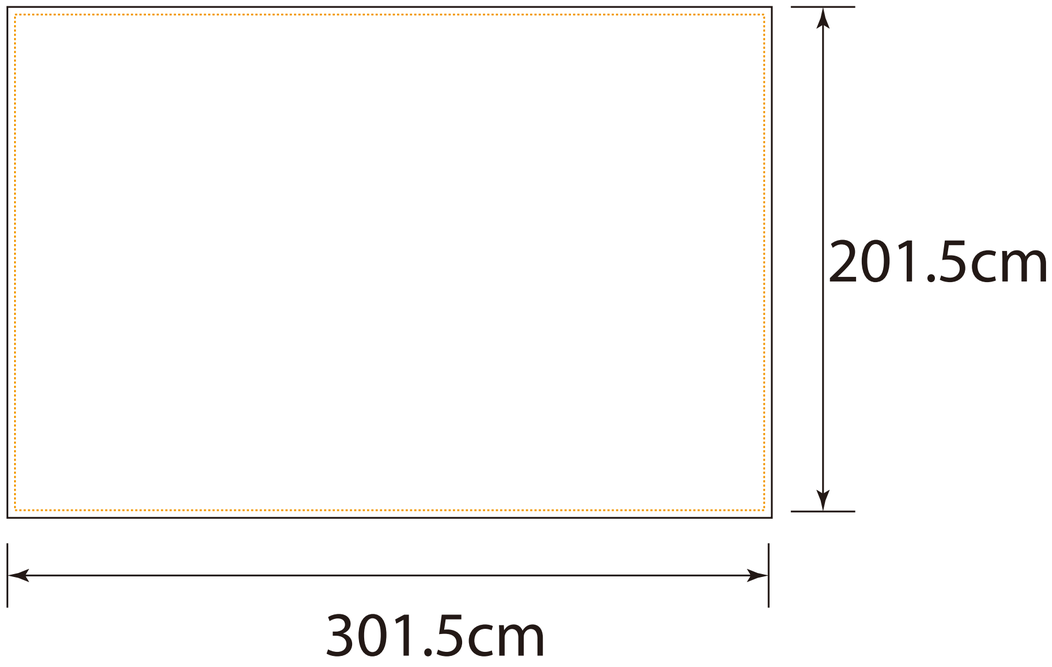
201.5cm
301.5cm

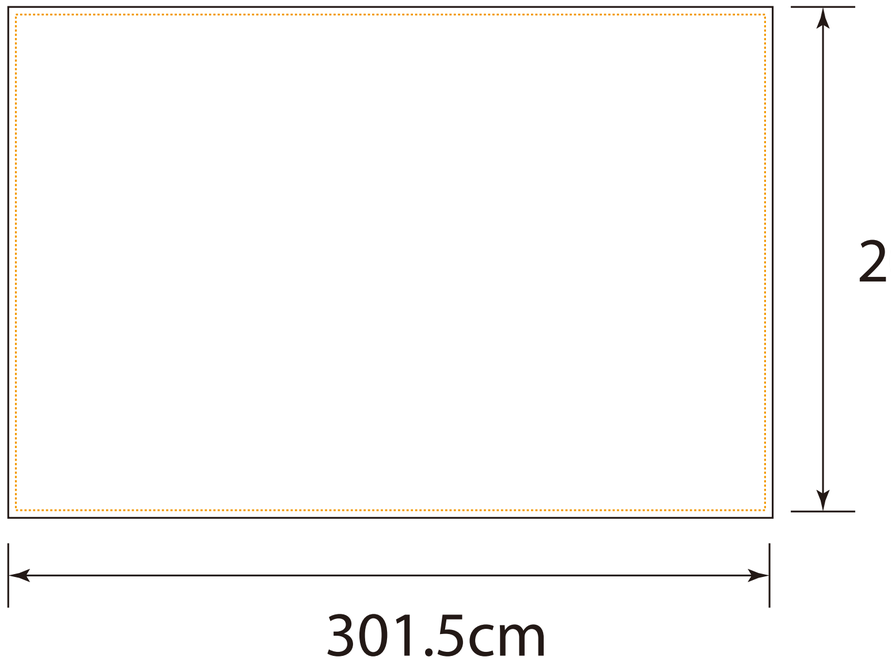
201.5cm
301.5cm

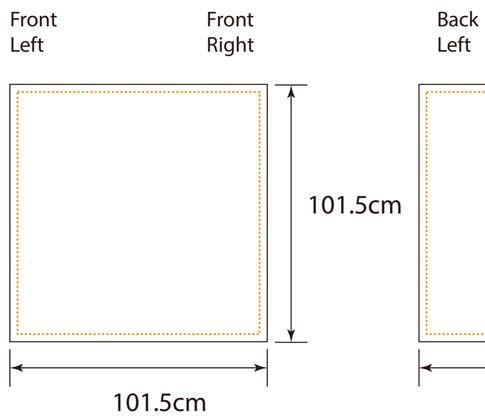
Front
Left
Front
Right
Back
Left
101.5cm
101.5cm

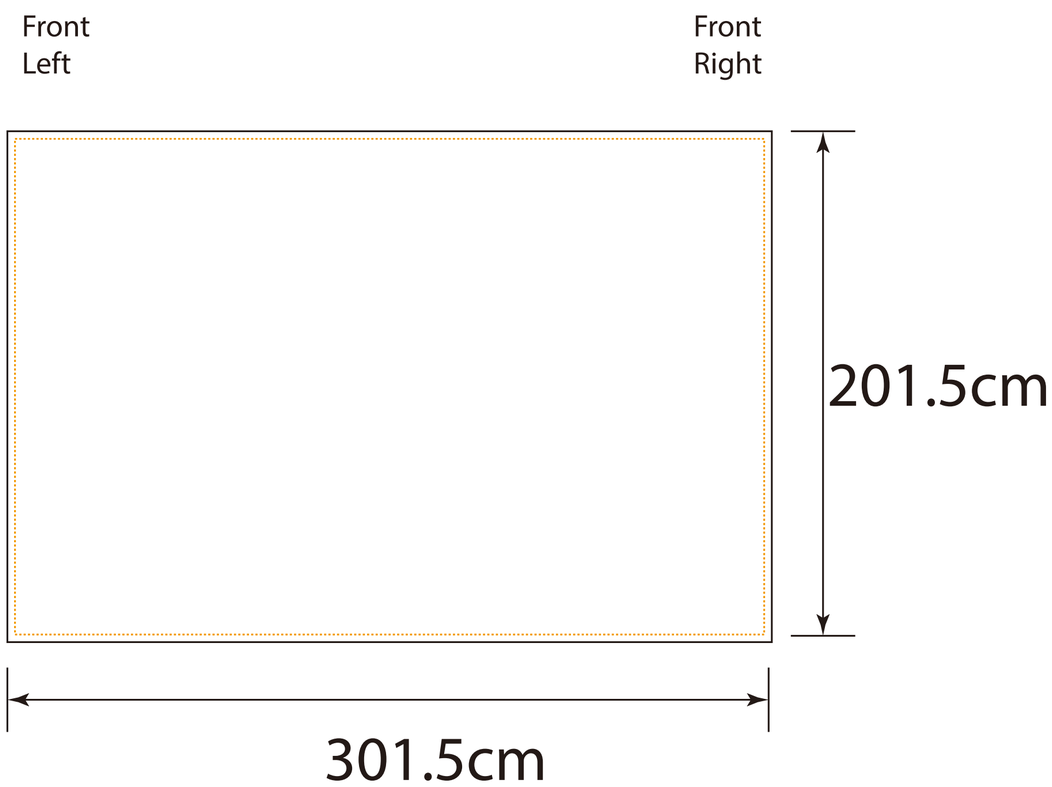
Front
Left
Front
Right
201.5cm
301.5cm

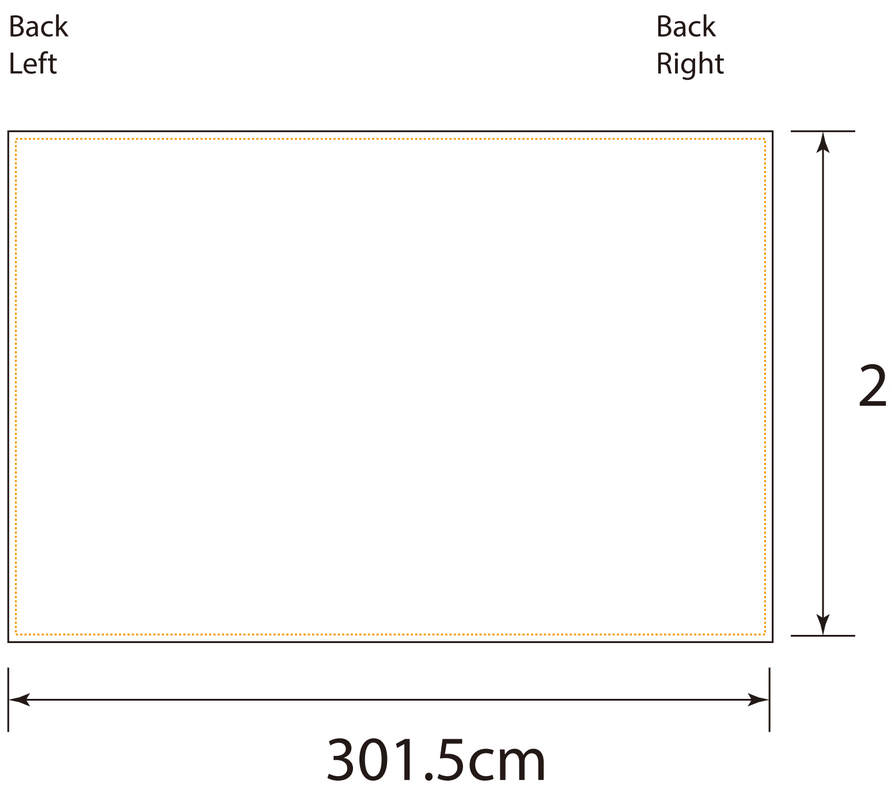
Back
Left
Back
Right
201.5cm
301.5cm

Front
Left
Front
Right
201.5cm
501.5cm

Back
Left
501.5cm