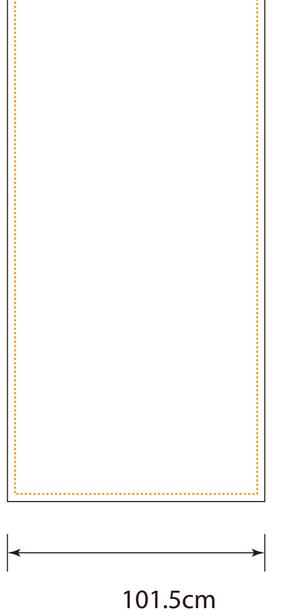
251.5cm
101.5cm

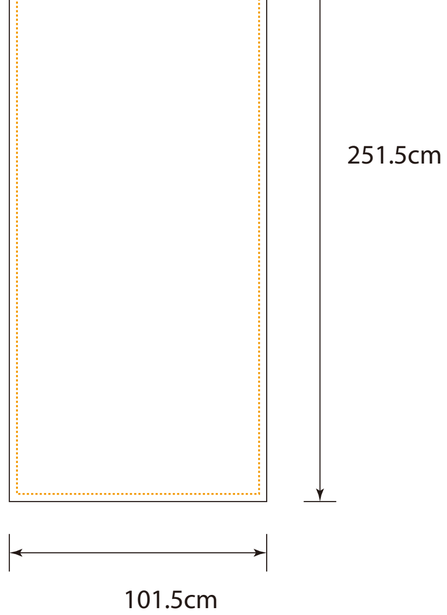
251.5cm
101.5cm

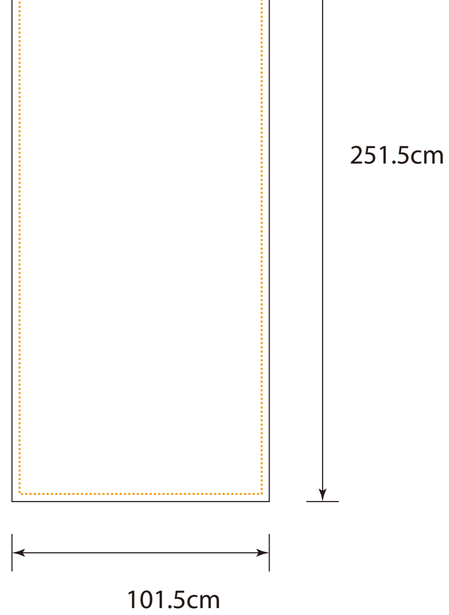
251.5cm
101.5cm

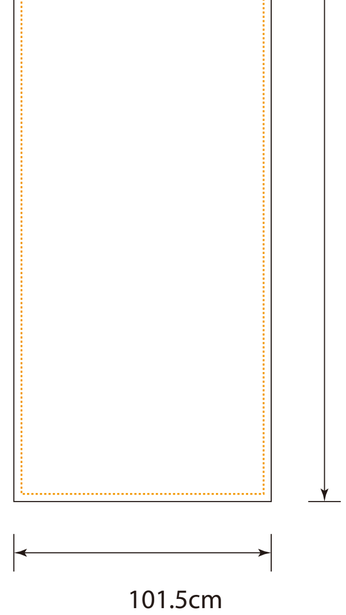
251.5cm
101.5cm

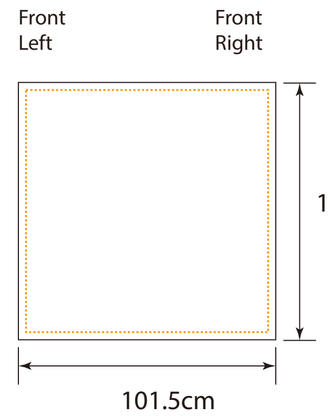
Front
Left
Front
Right
101.5cm
101.5cm

Back
Left

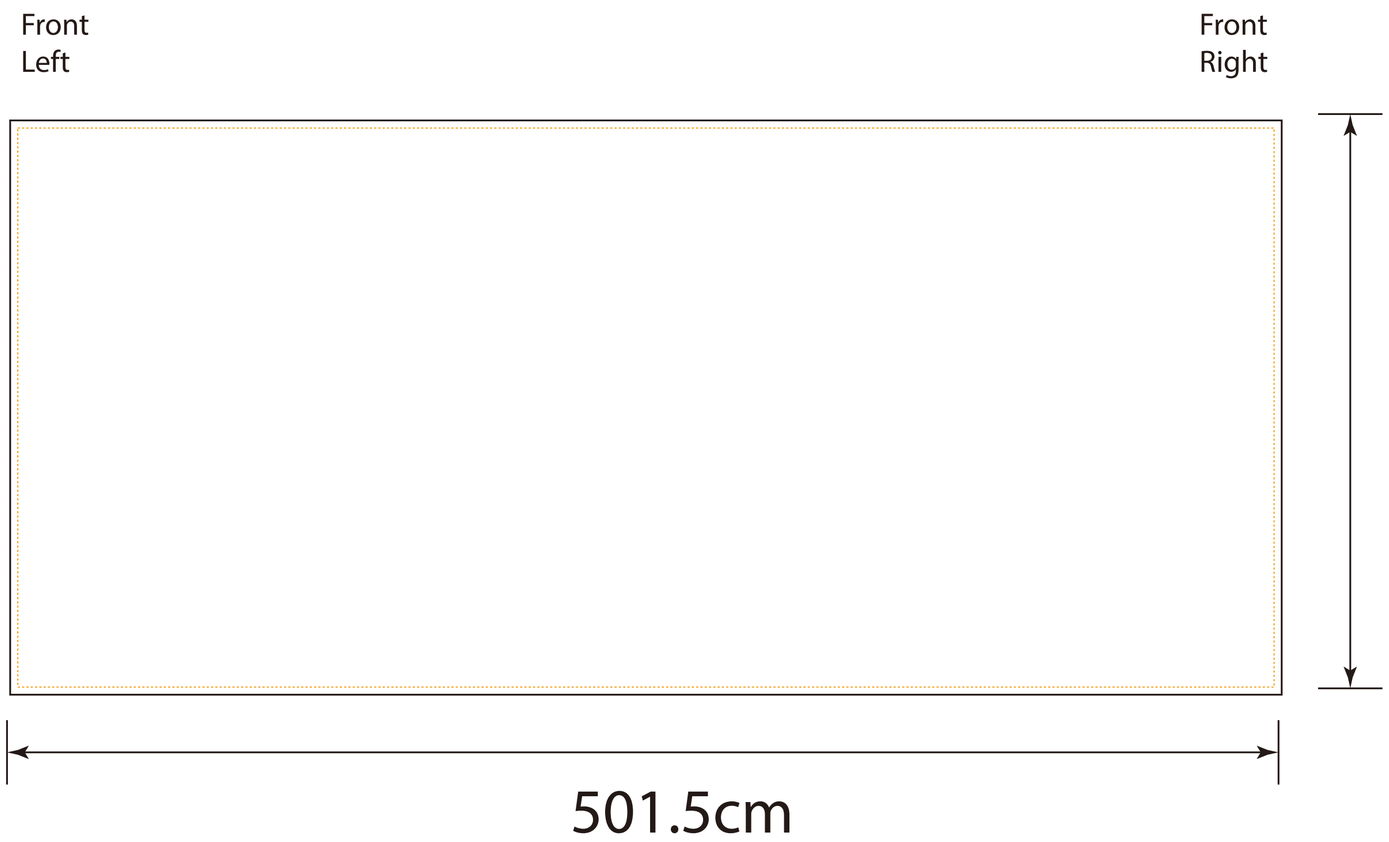
Front
Left
Front
Right
226.5cm
501.5cm

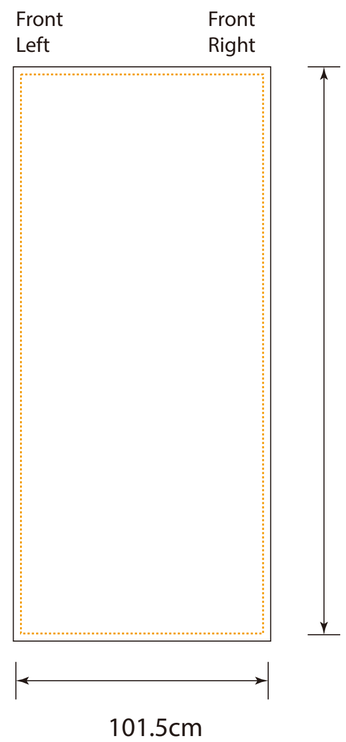
Front
Left
Front
Right
226.5cm
101.5cm

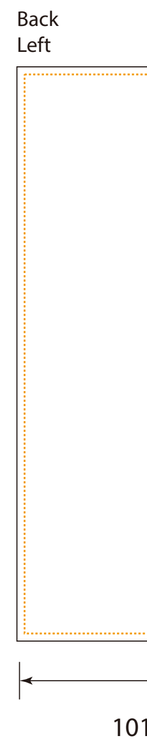
Back
Left

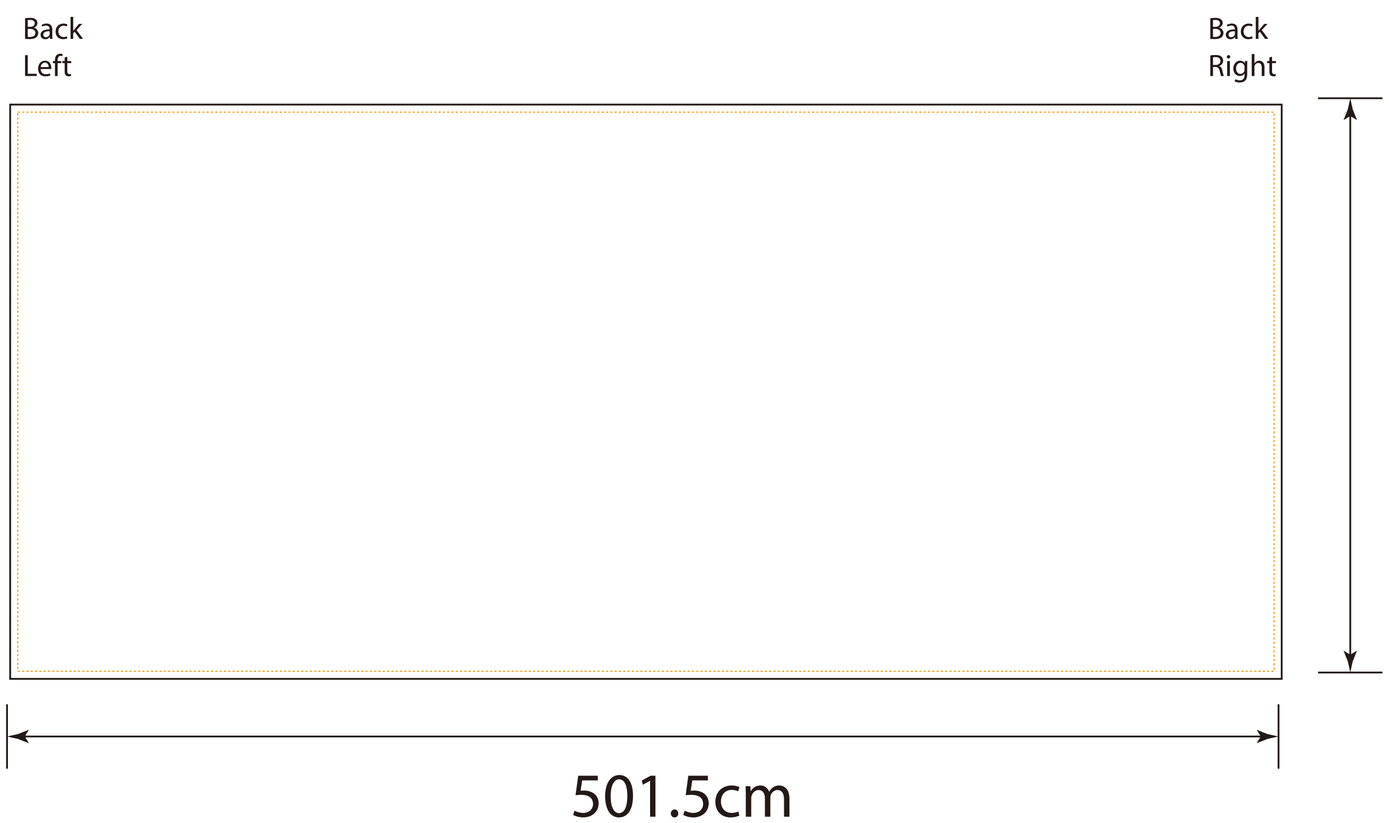
Back
Left
Back
Right
226.5cm
501.5cm

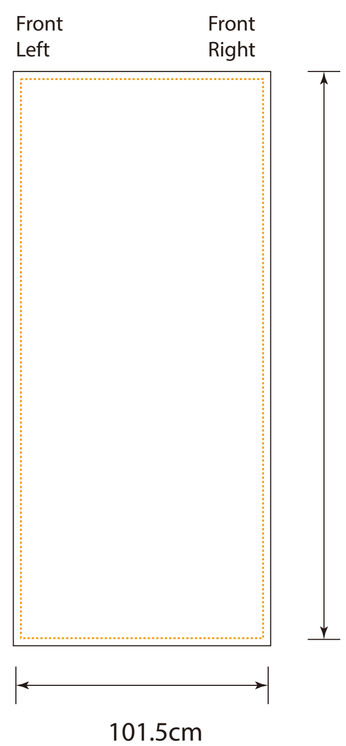
Front
Left
Front
Right
226.5cm
101.5cm

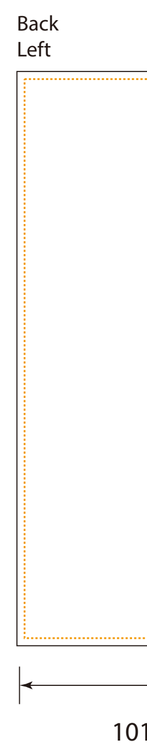
Back
Left