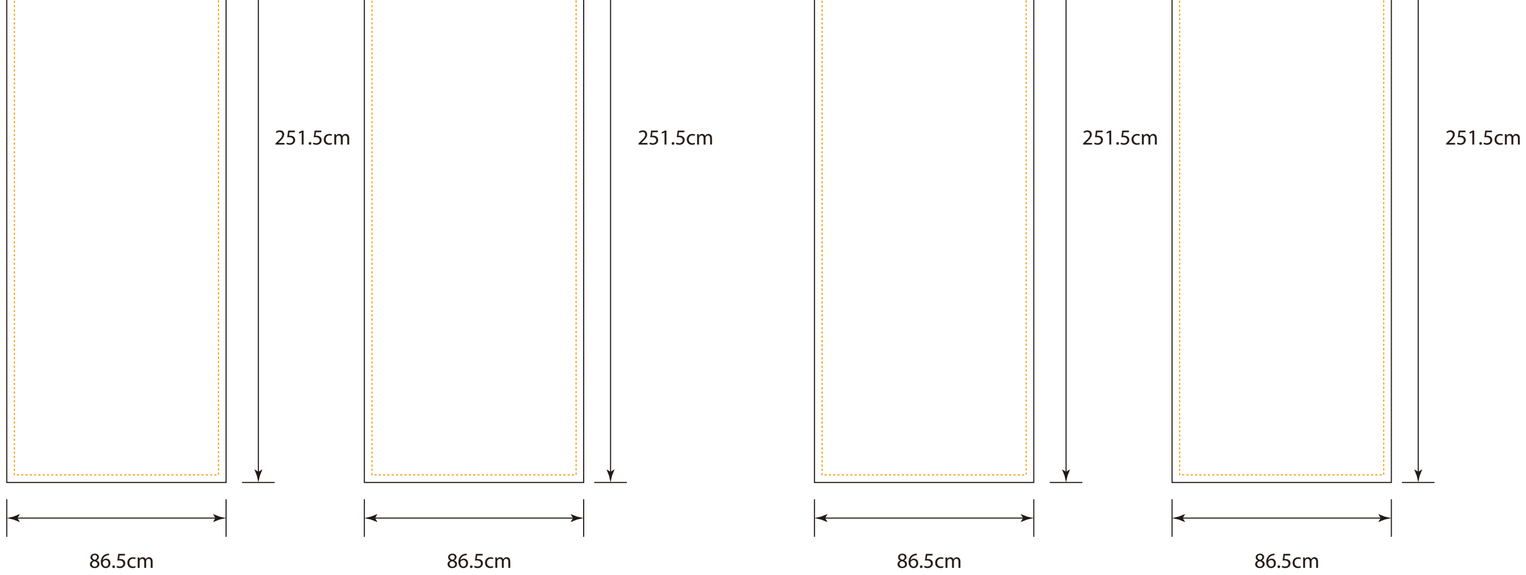
251.5cm
86.5cm
251.5cm
86.5cm
251.5cm
86.5cm
251.5cm
86.5cm

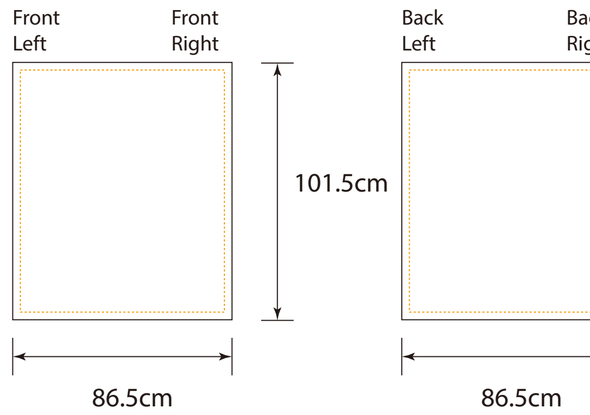
Front Left
Front Right
101.5cm
86.5cm
Back Left
86.5cm

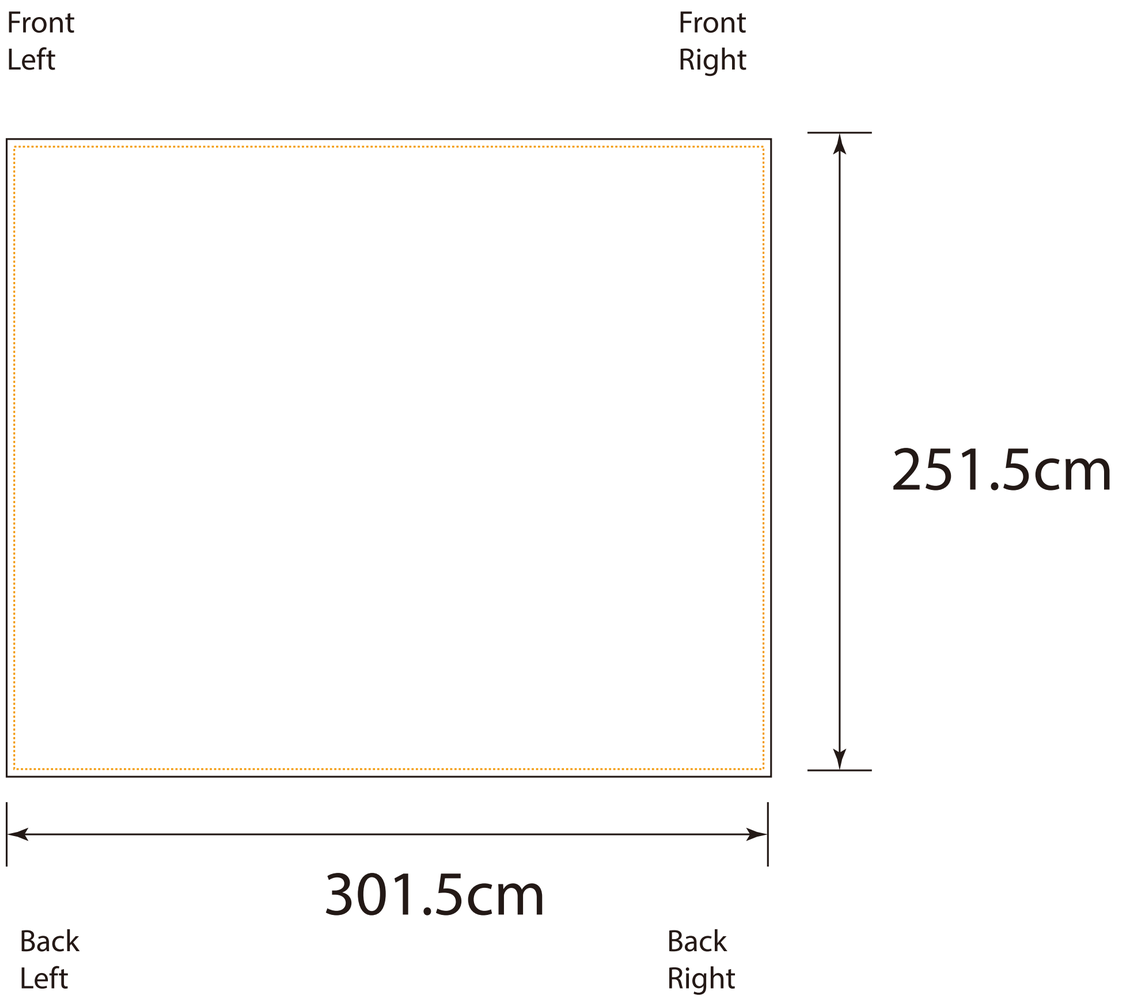
Front Left
Front Right
251.5cm
301.5cm
Back Left
Back Right

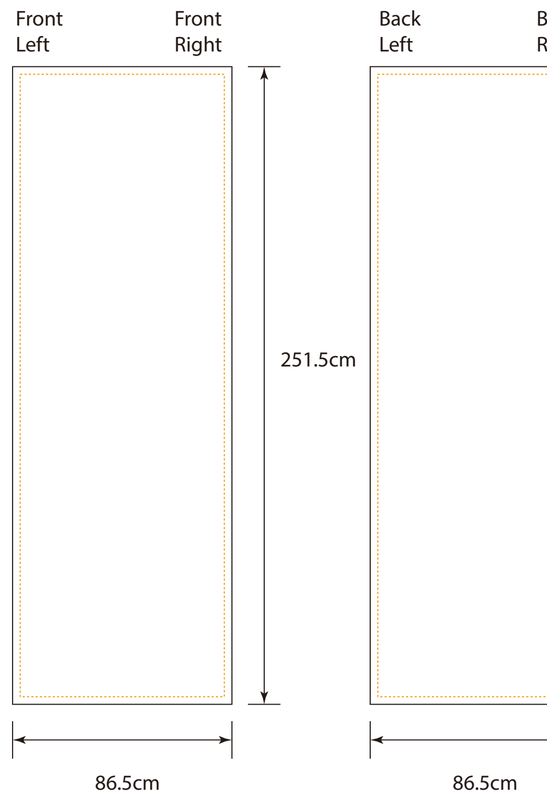
Front Left
Front Right
251.5cm
86.5cm
Back Left
86.5cm

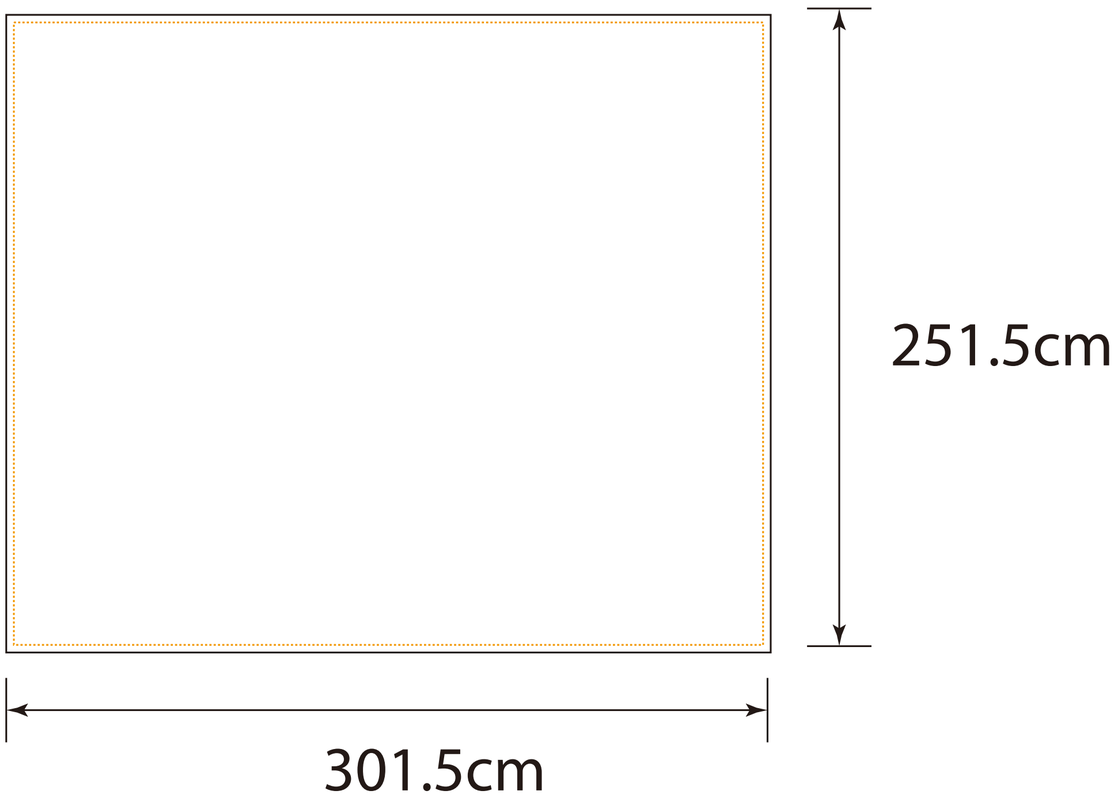
251.5cm
301.5cm

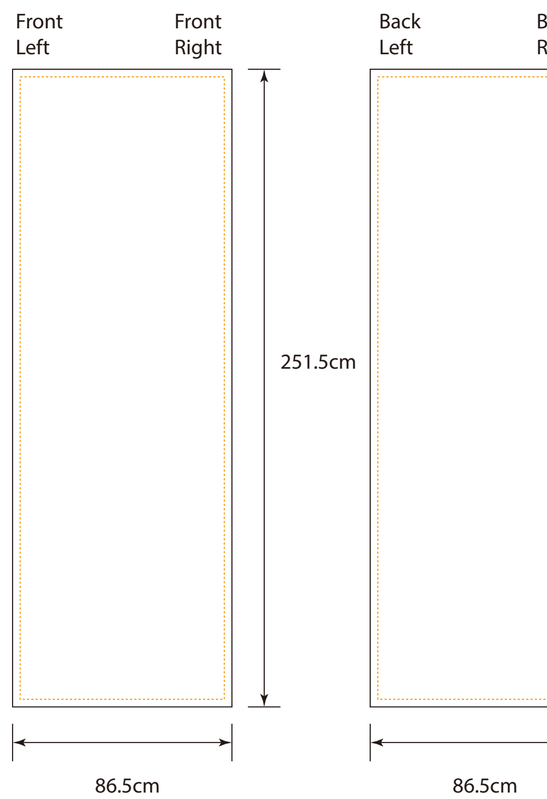
Front Left
Front Right
251.5cm
86.5cm
Back Left
86.5cm