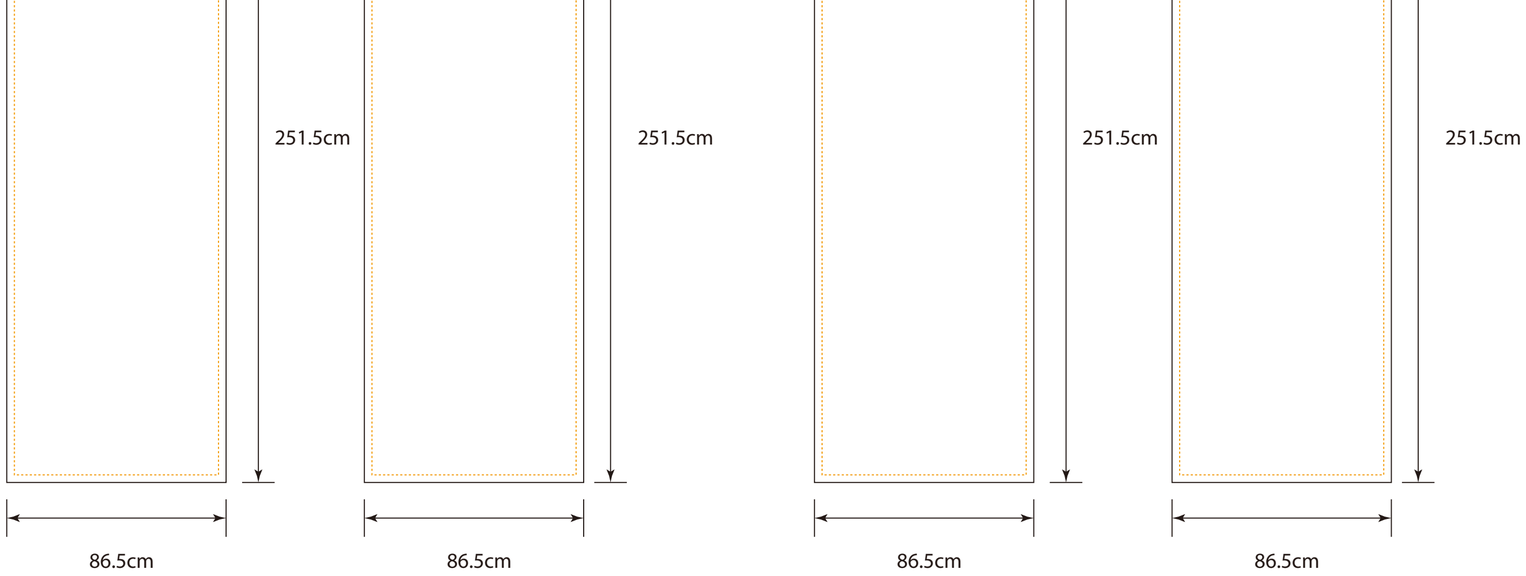
251.5cm
86.5cm
251.5cm
86.5cm
251.5cm
86.5cm
251.5cm
86.5cm

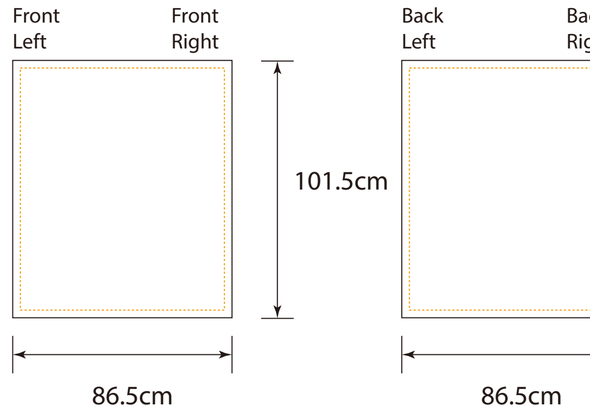
Front
Left
Front
Right
101.5cm
86.5cm
Back
Left
86.5cm

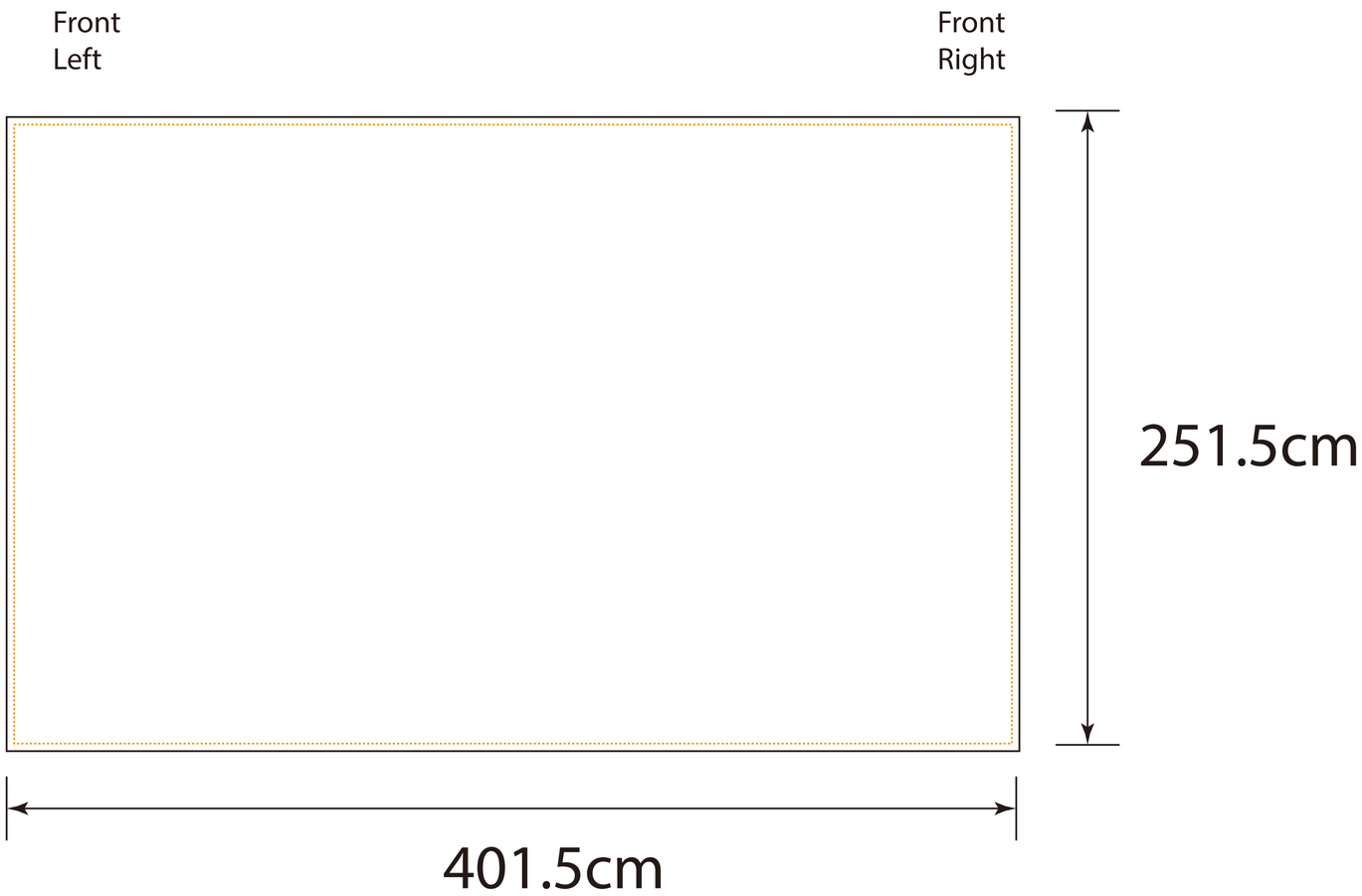
Front
Left
Front
Right
251.5cm
401.5cm

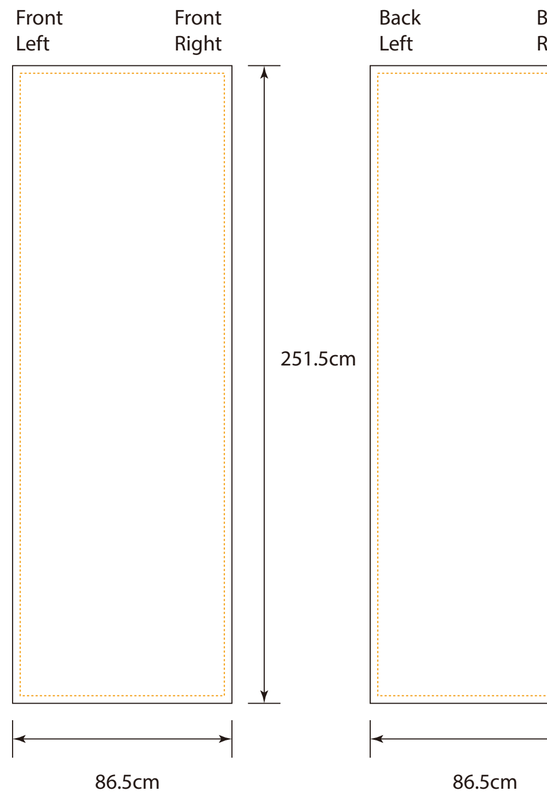
Front
Left
Front
Right
251.5cm
86.5cm
Back
Left
86.5cm

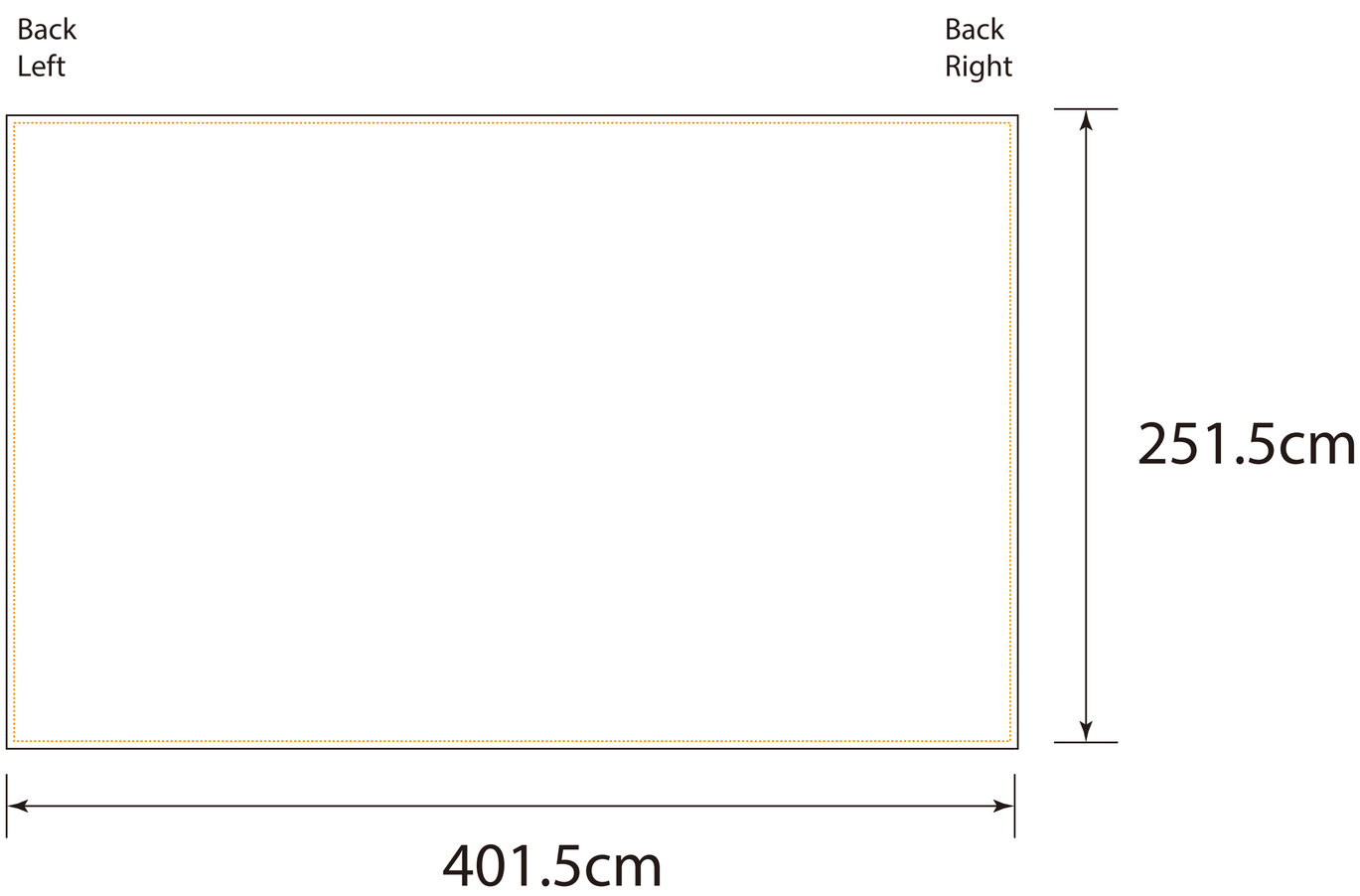
Back
Left
Back
Right
251.5cm
401.5cm

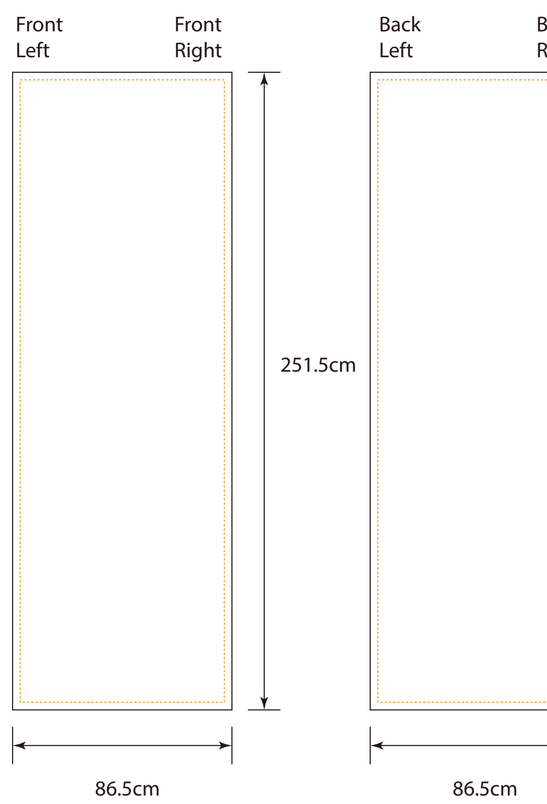
Front
Left
Front
Right
251.5cm
86.5cm
Back
Left
86.5cm