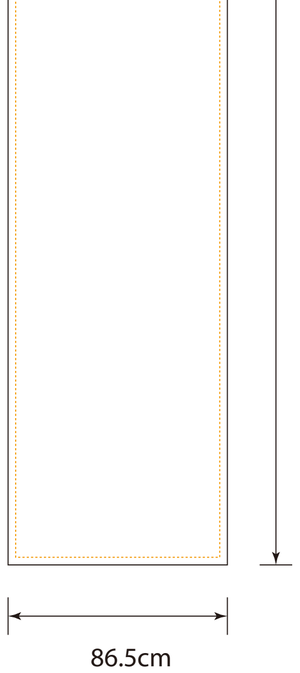
251.5cm
86.5cm

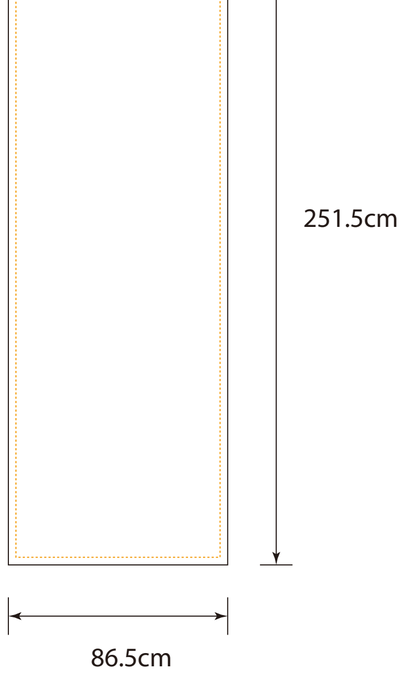
251.5cm
86.5cm

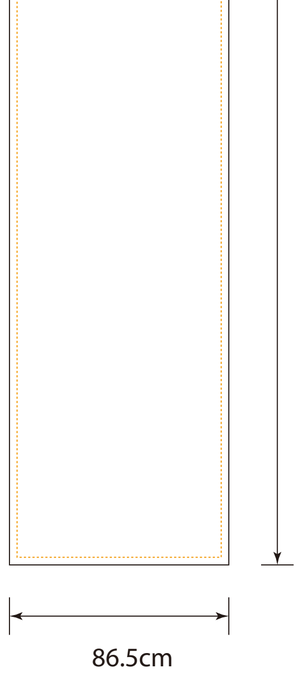
251.5cm
86.5cm

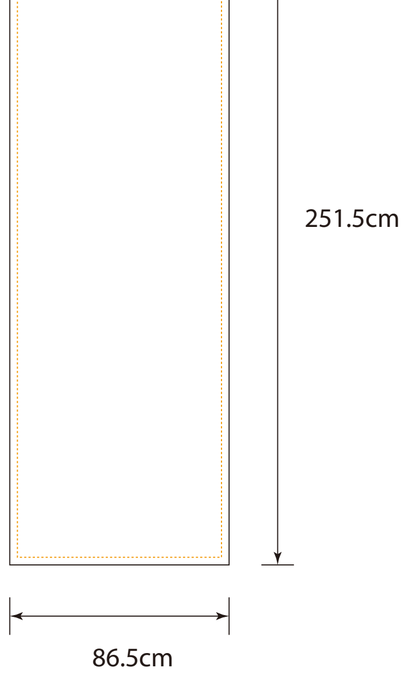
251.5cm
86.5cm

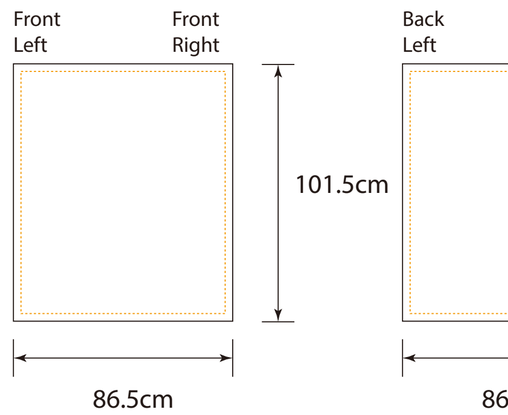
Front
Left
Front
Right
101.5cm
86.5cm
Back
Left
86

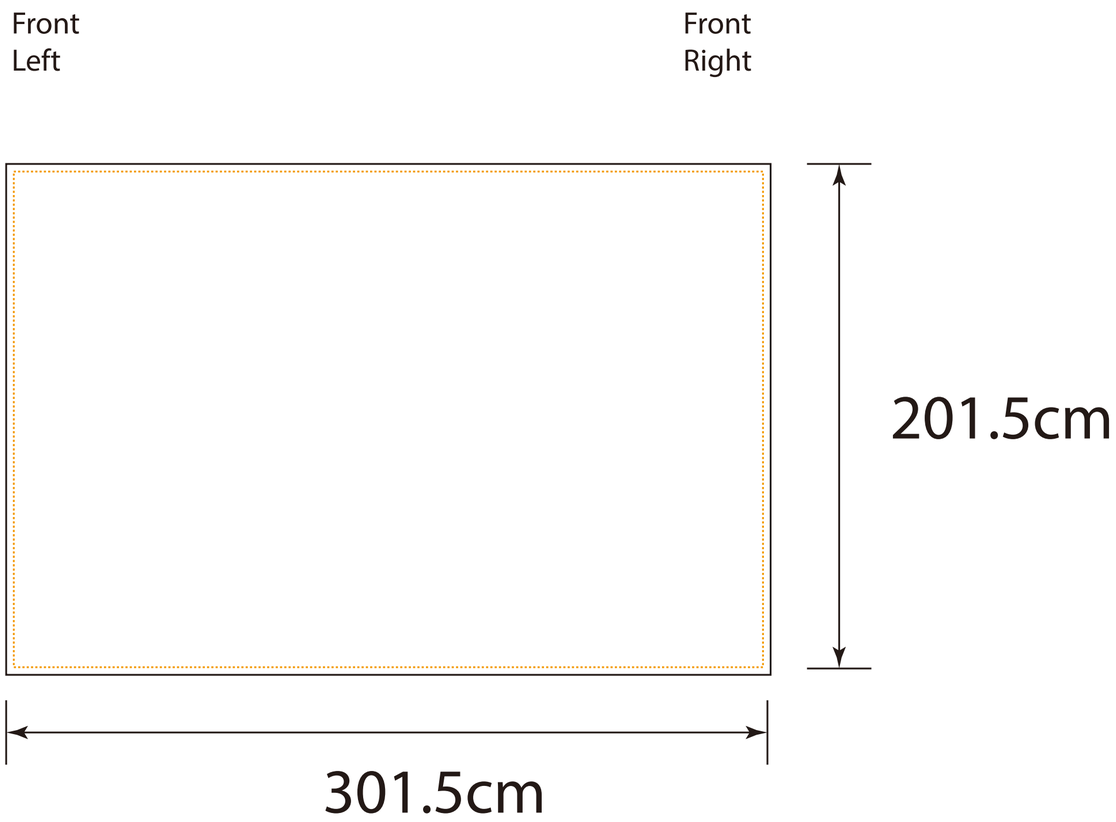
Front
Left
Front
Right
201.5cm
301.5cm

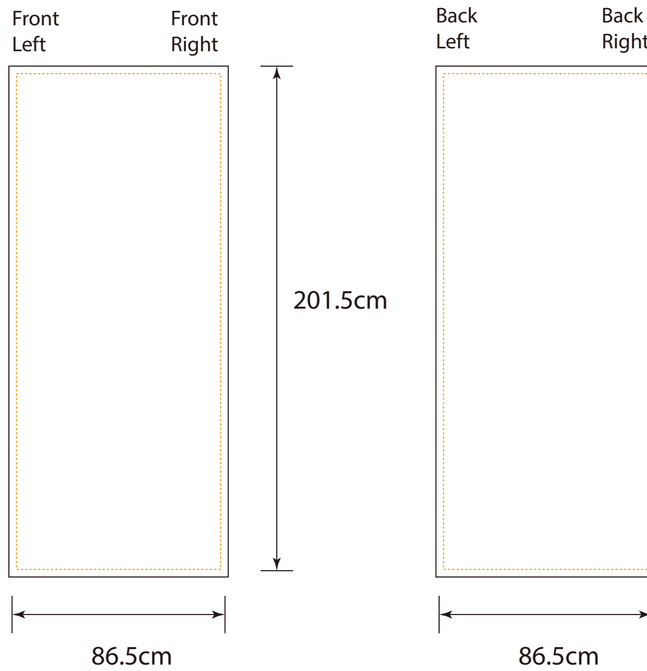
Front
Left
Front
Right
201.5cm
86.5cm
Back
Left
Back
Right
86.5cm

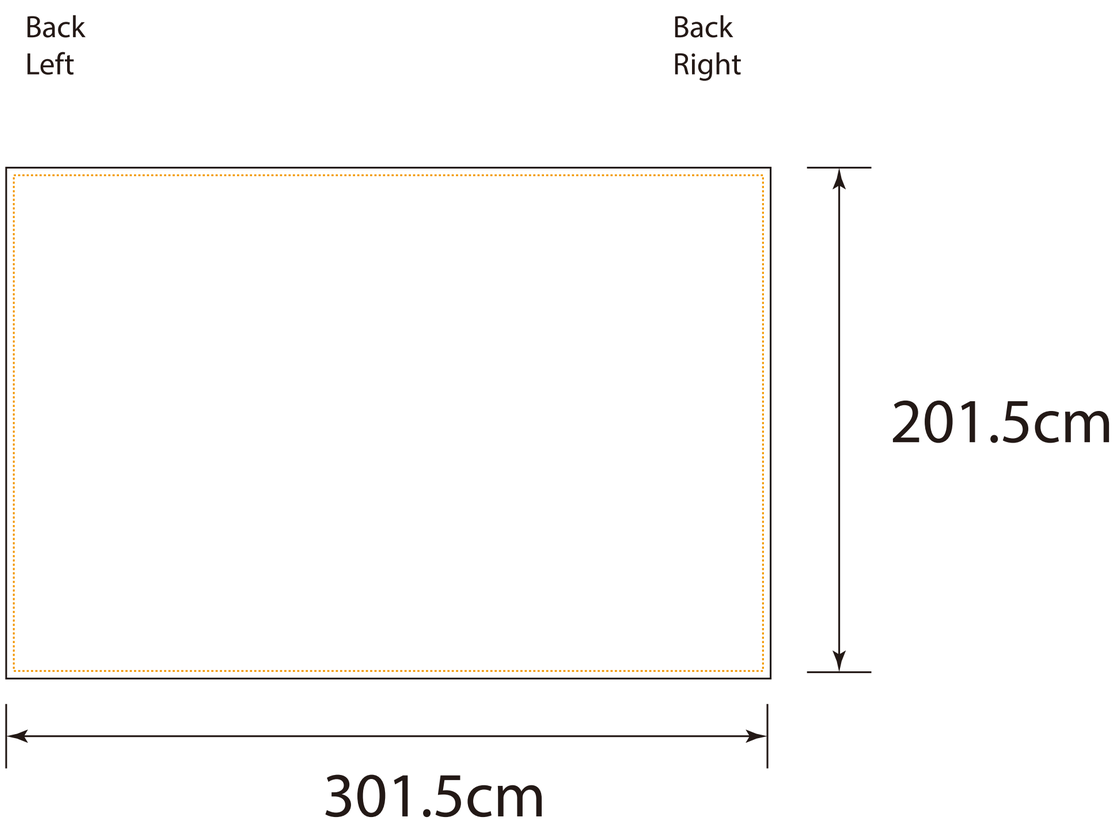
Back
Left
Back
Right
201.5cm
301.5cm

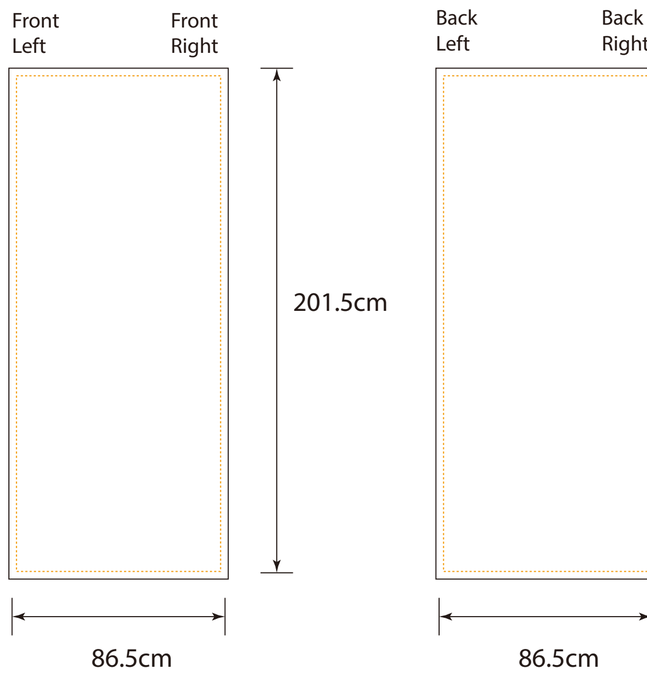
Front
Left
Front
Right
201.5cm
86.5cm
Back
Left
Back
Right
86.5cm