1:2

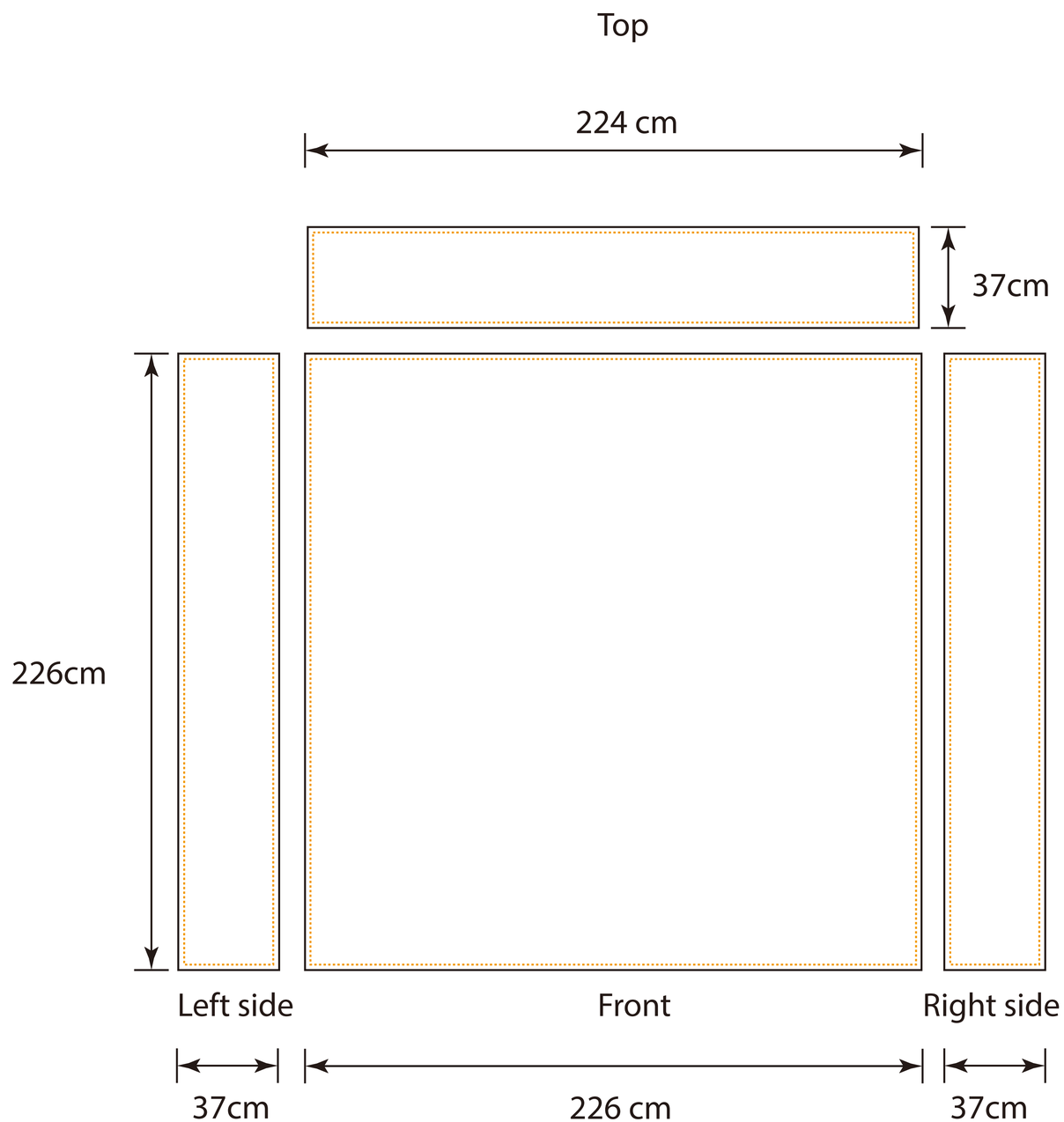
Top
224 cm
37cm
226cm
Left side
Front
Right side
37cm
226 cm
37cm

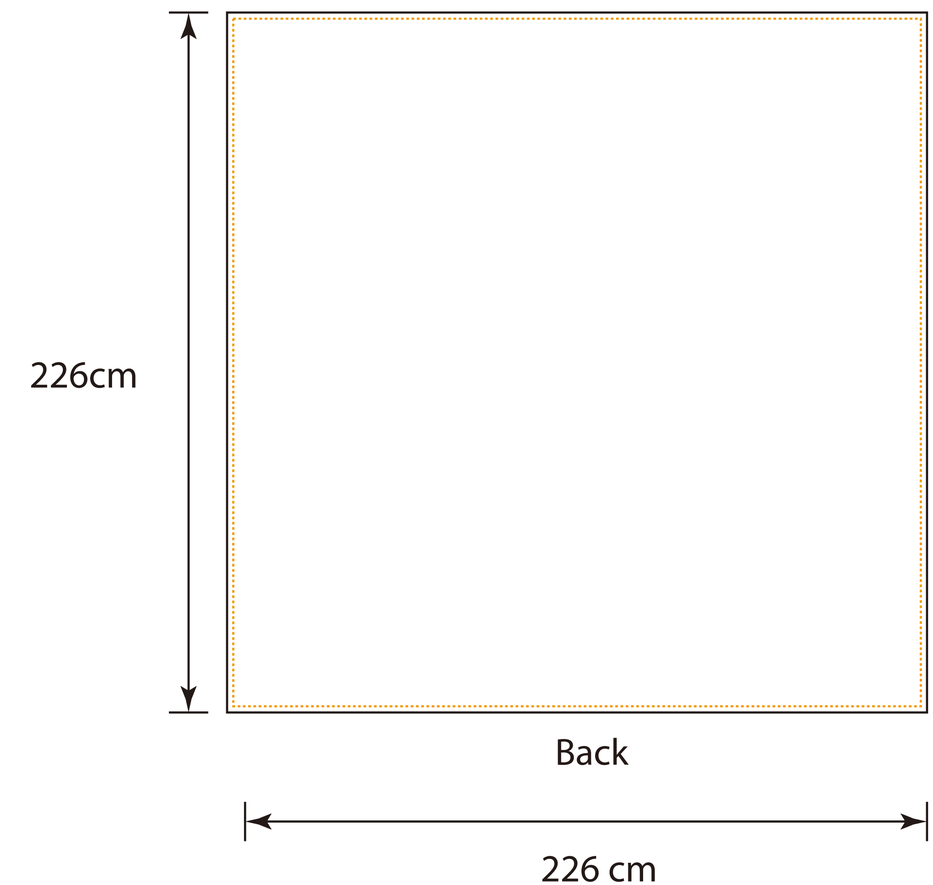
226cm
Back
226 cm