1:2

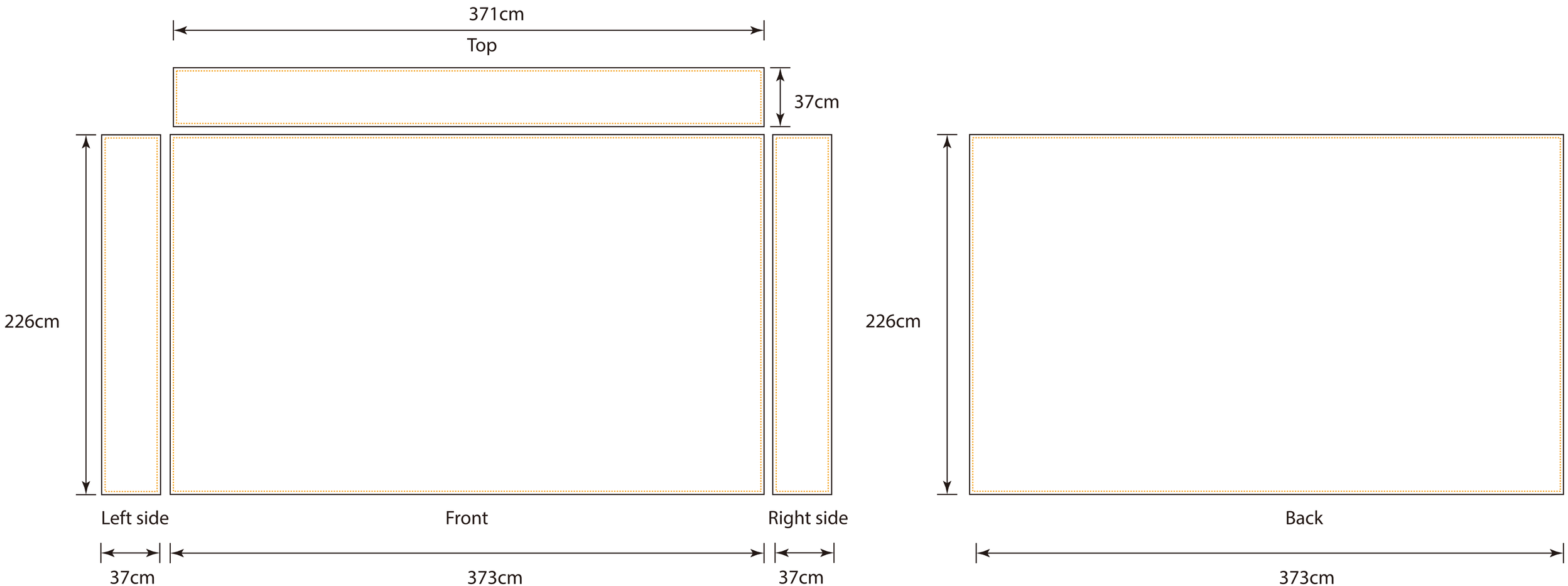
371cm
Top
37cm
226cm
Left side
Front
Right side
37cm
373cm
37cm
226cm
Back
373cm