Upper

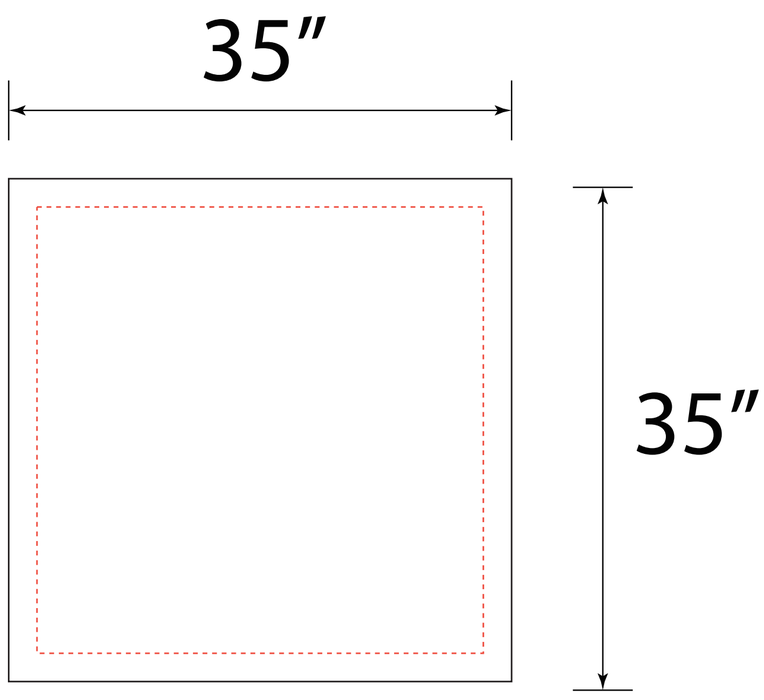
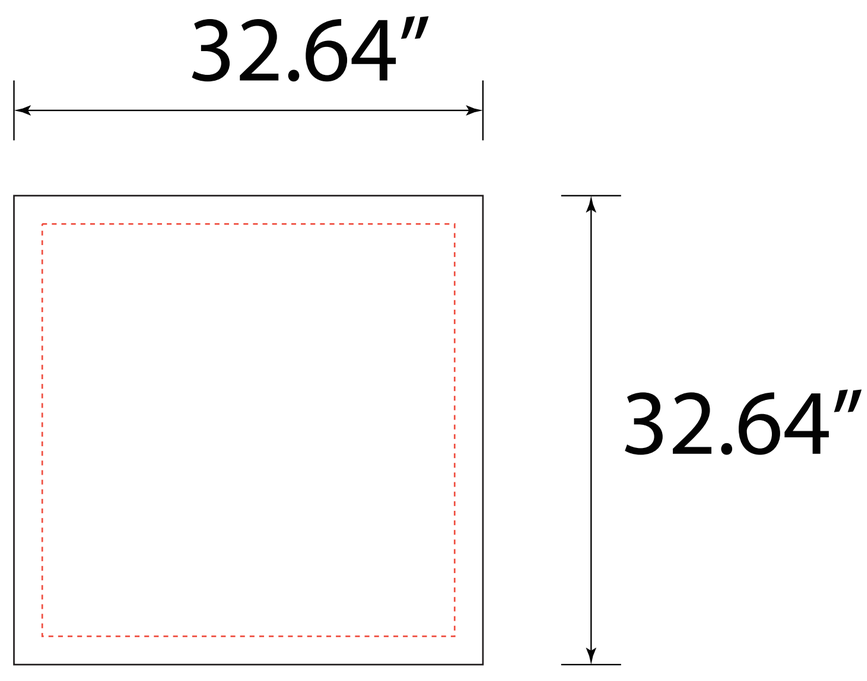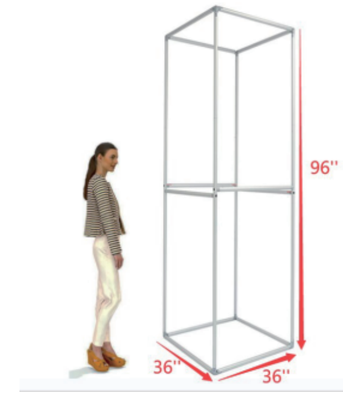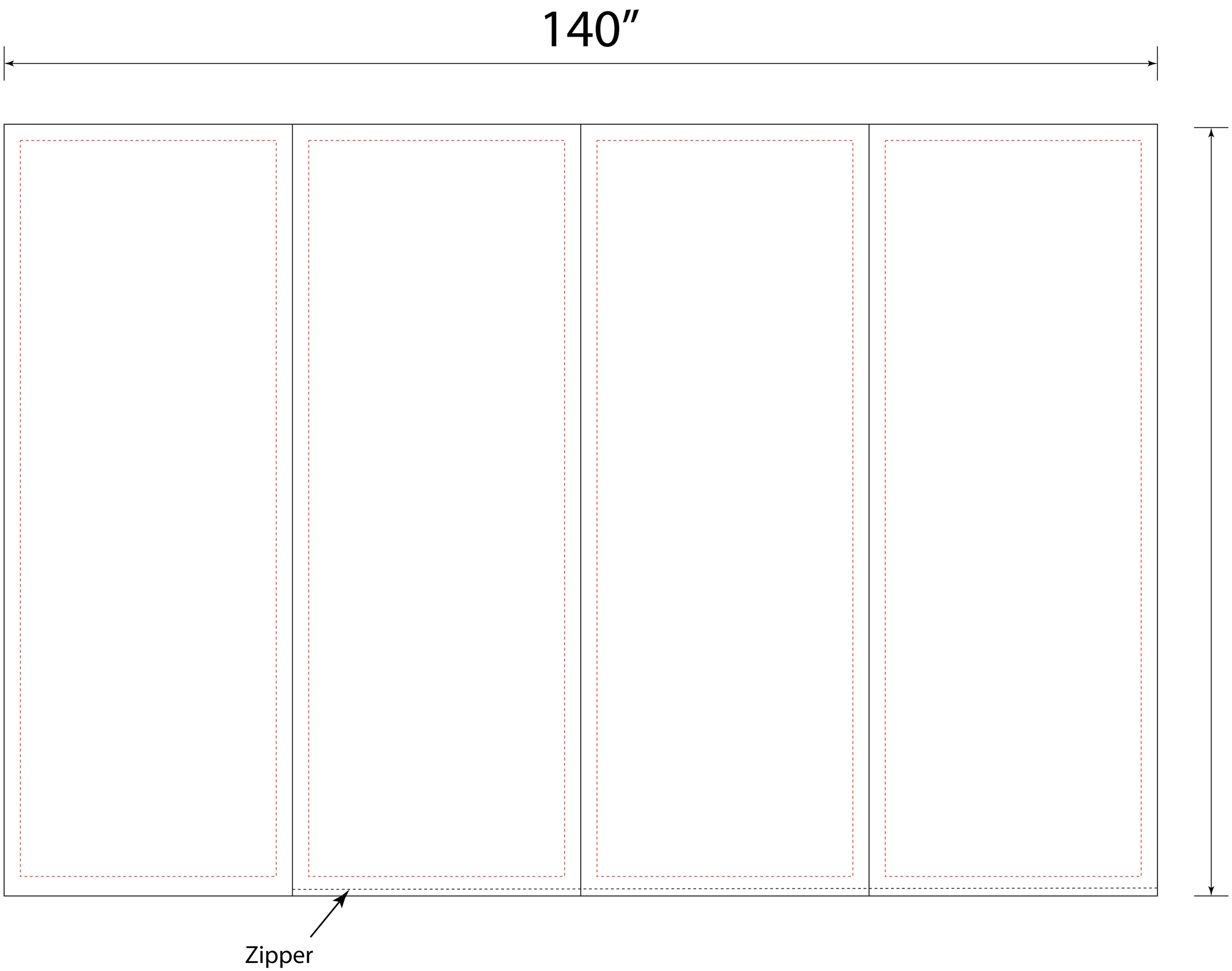
Bottom