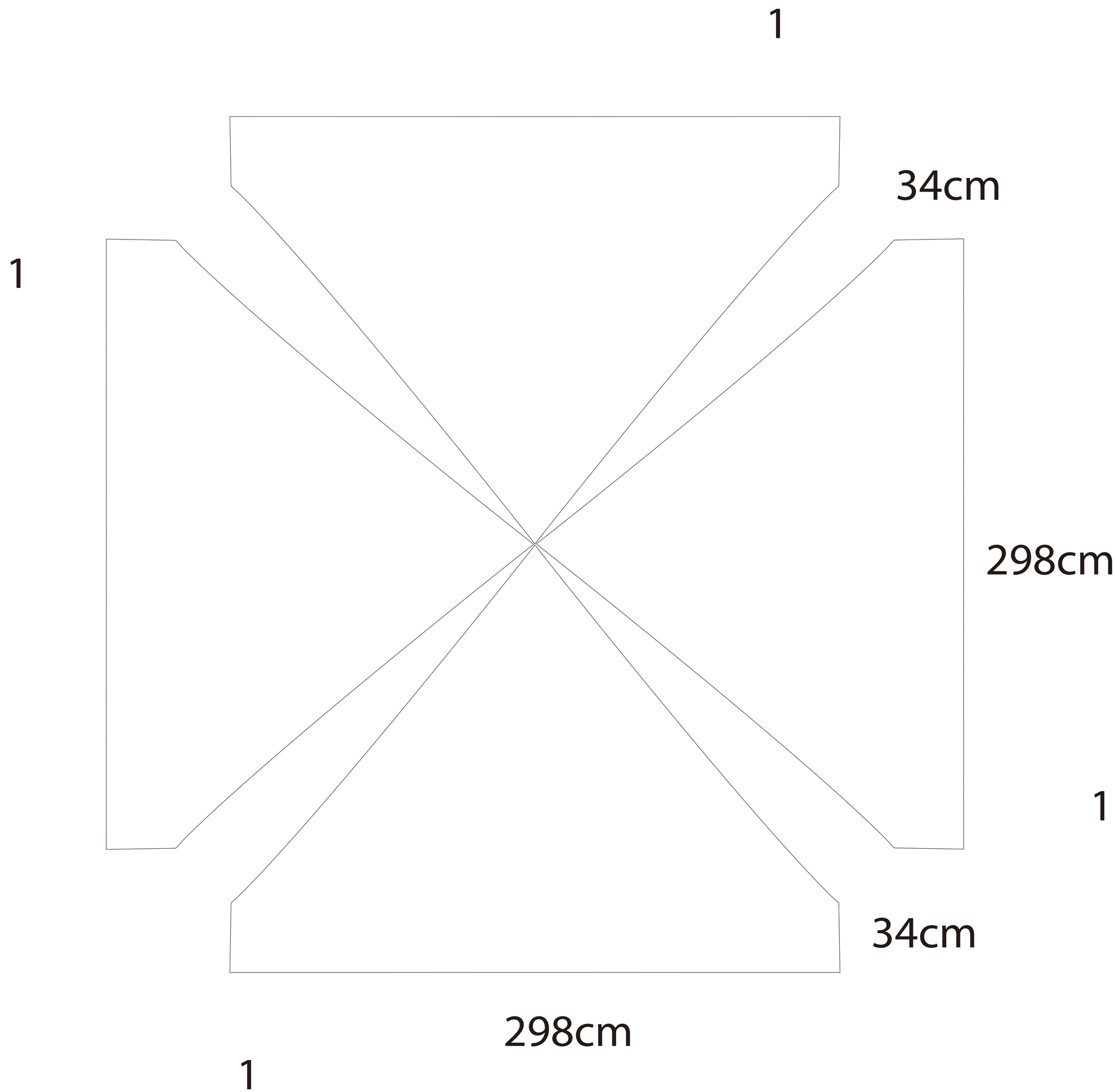1:2