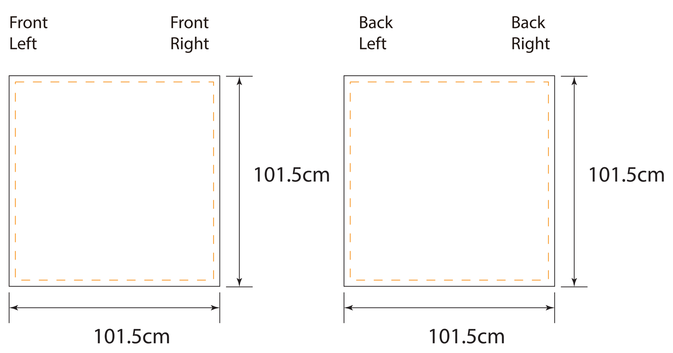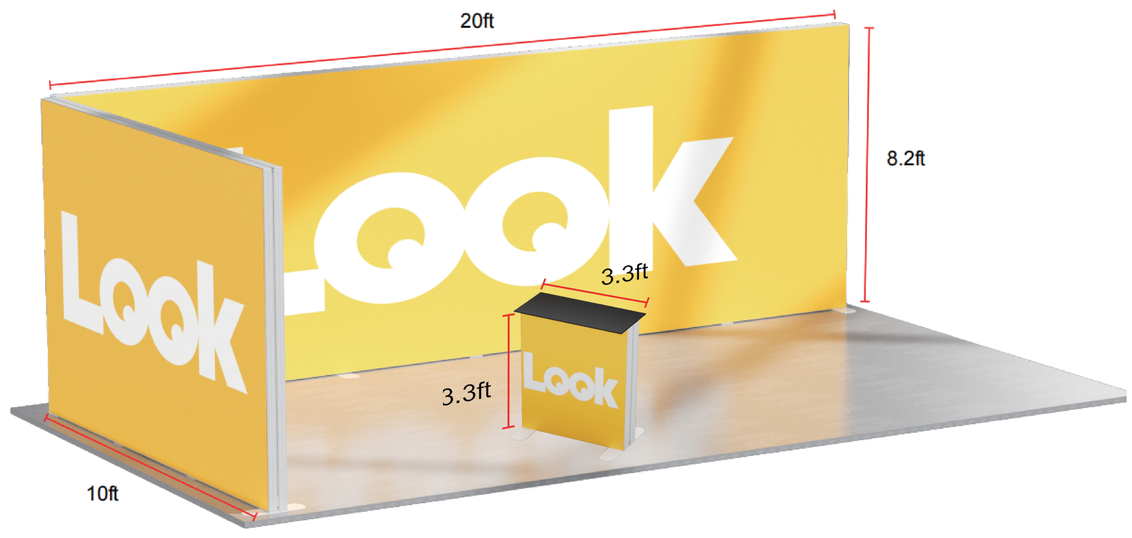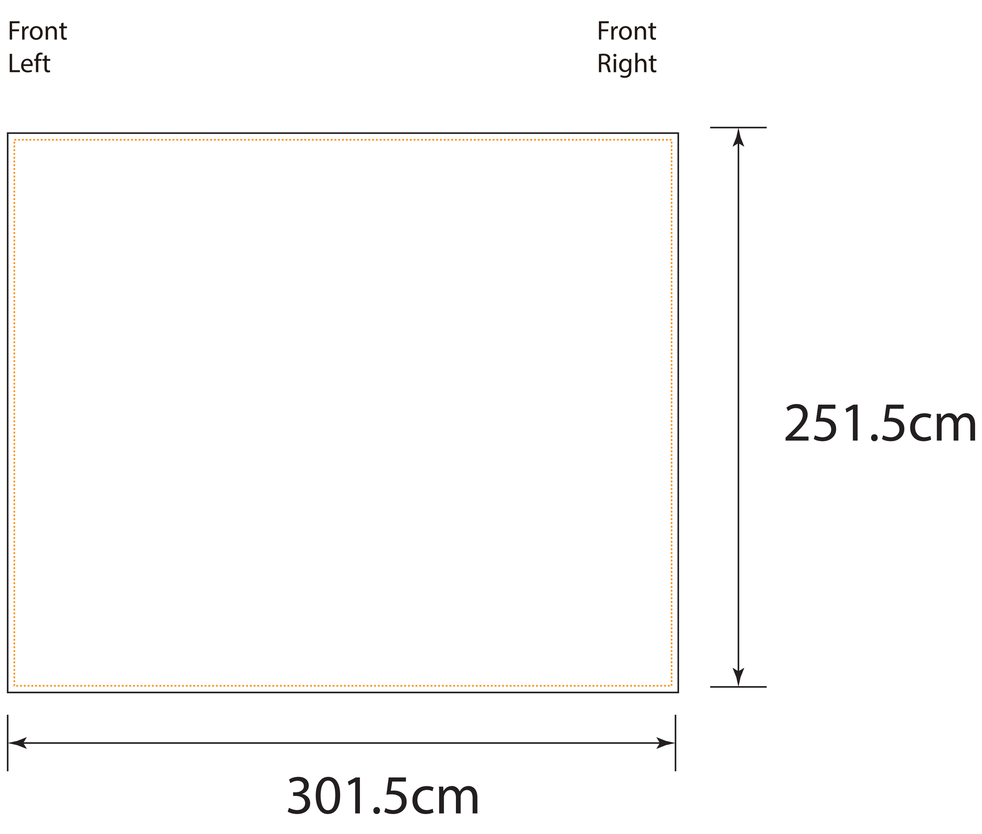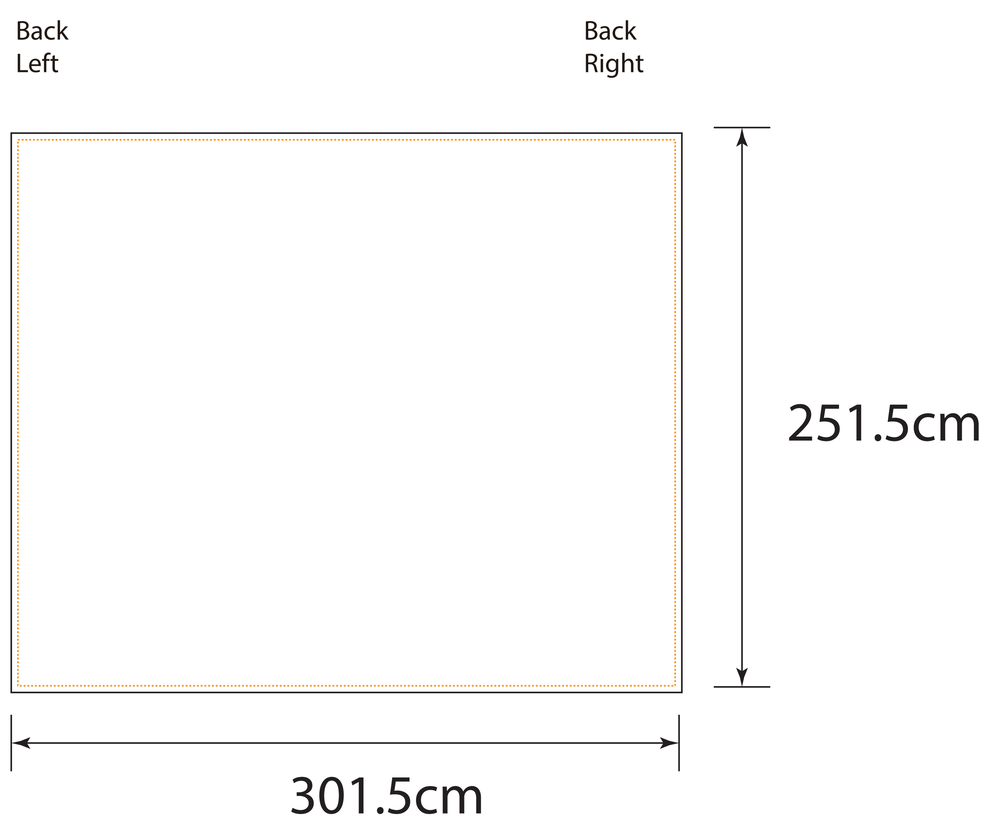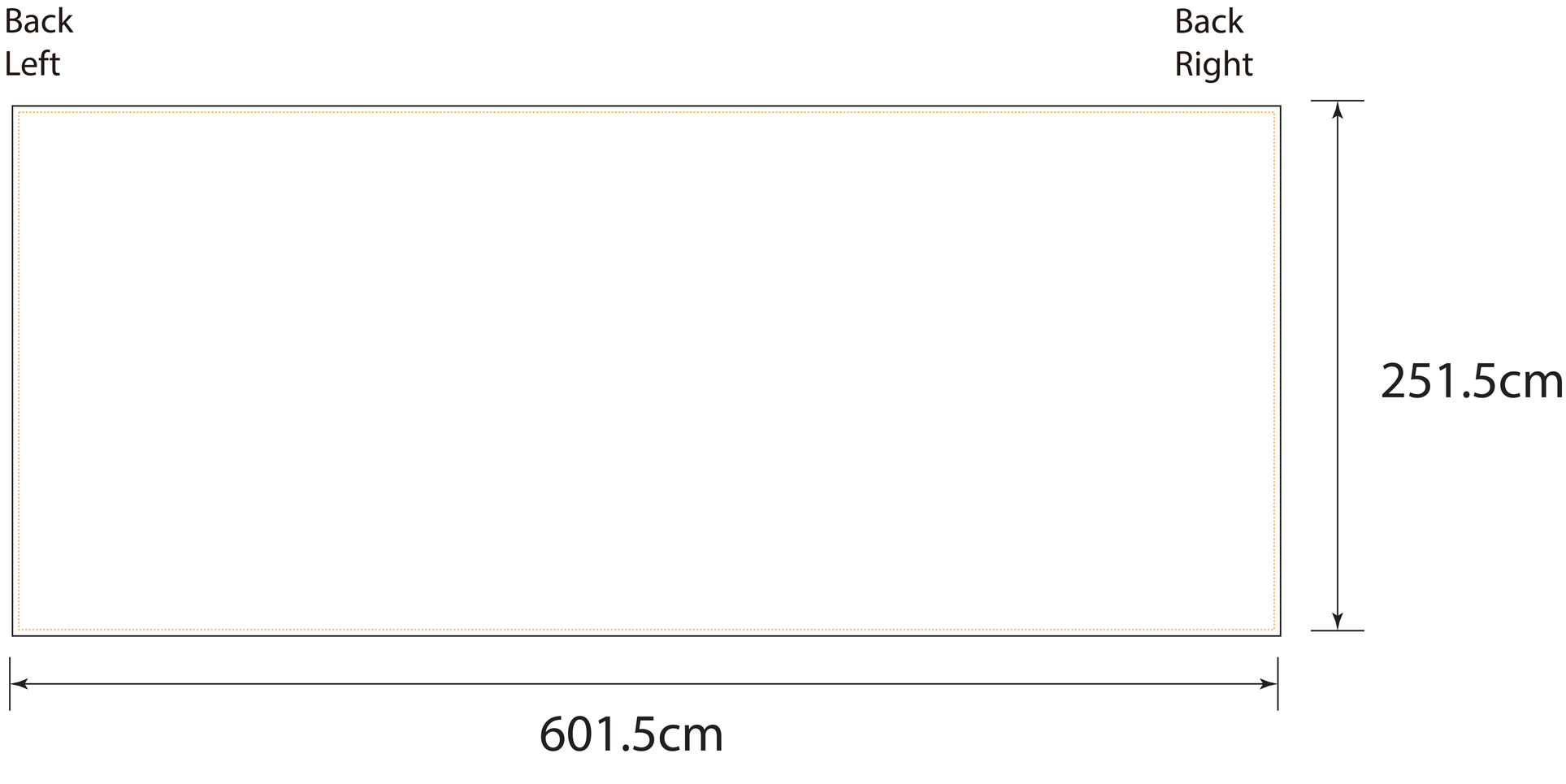Lookourway kit D2 SEG light box