1： 10

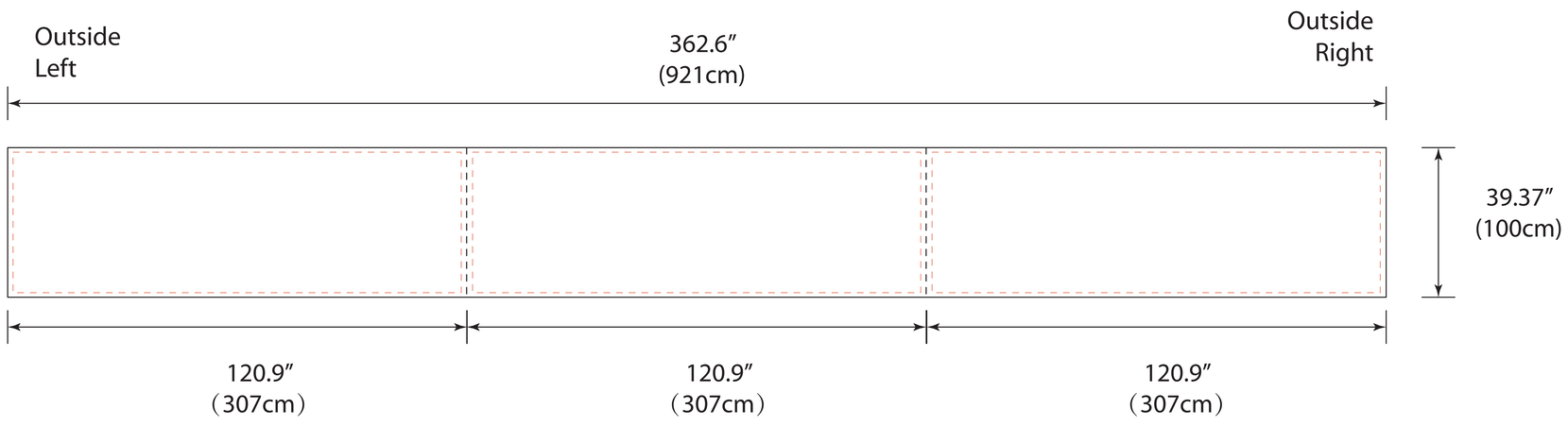
Outside
Left
362.6″
(921cm)
Outside
Right
39.37″
(100cm)
120.9″
（307cm）
120.9″
（307cm）
120.9″
（307cm）

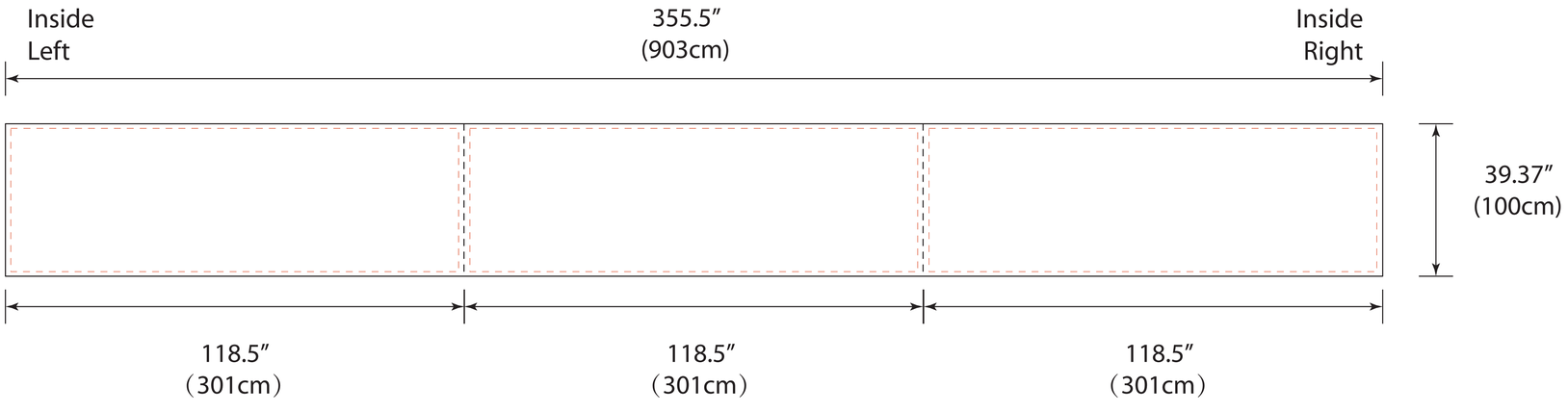
Inside
Left
355.5″
(903cm)
Inside
Right
39.37″
(100cm)
118.5″
（301cm）
118.5″
（301cm）
118.5″
（301cm）

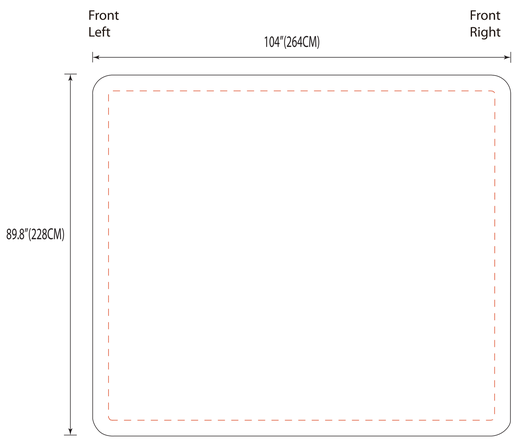
Front
Left
Front
Right
104″(264CM)
89.8″(228CM)

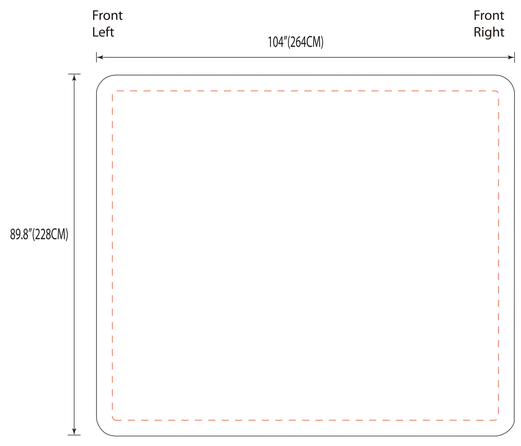
Front
Left
Front
Right
104″(264CM)
89.8″(228CM)

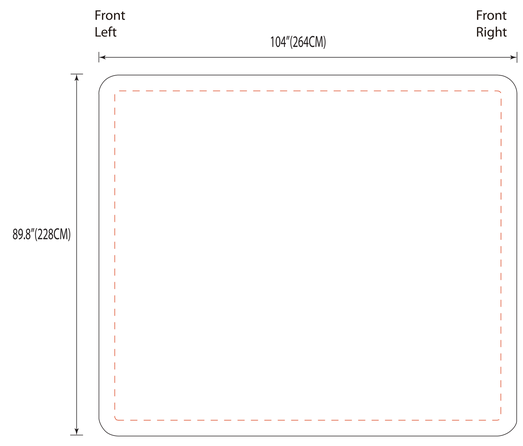
Front
Left
Front
Right
104″(264CM)
89.8″(228CM)

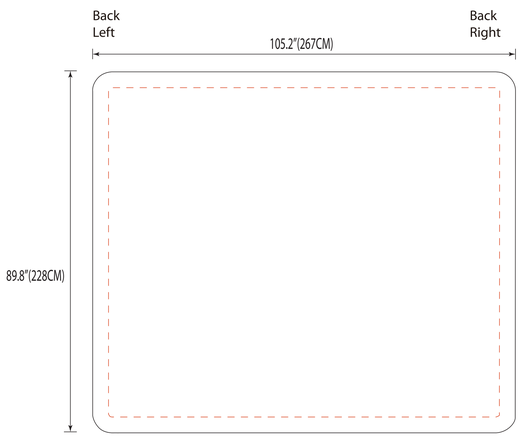
Back
Left
Back
Right
105.2″(267CM)
89.8″(228CM)

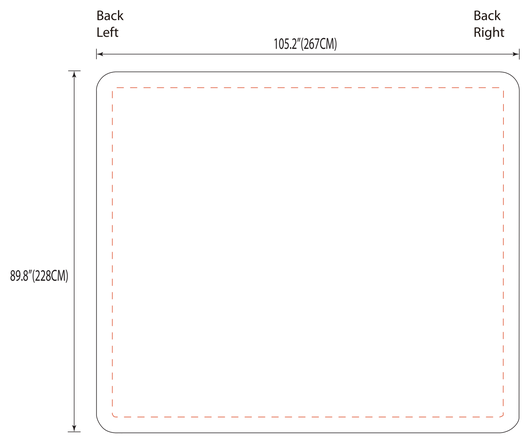
Back
Left
Back
Right
105.2″(267CM)
89.8″(228CM)

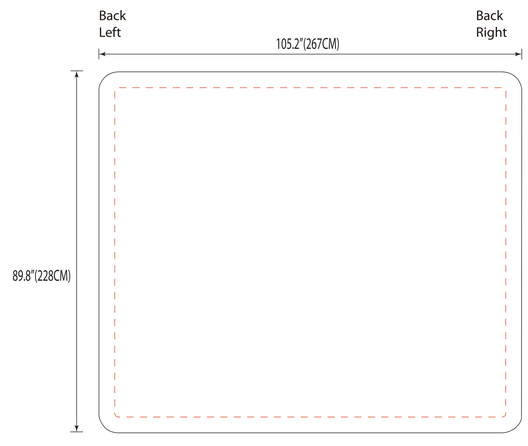
Back
Left
Back
Right
105.2″(267CM)
89.8″(228CM)