914.4*1380.7mm
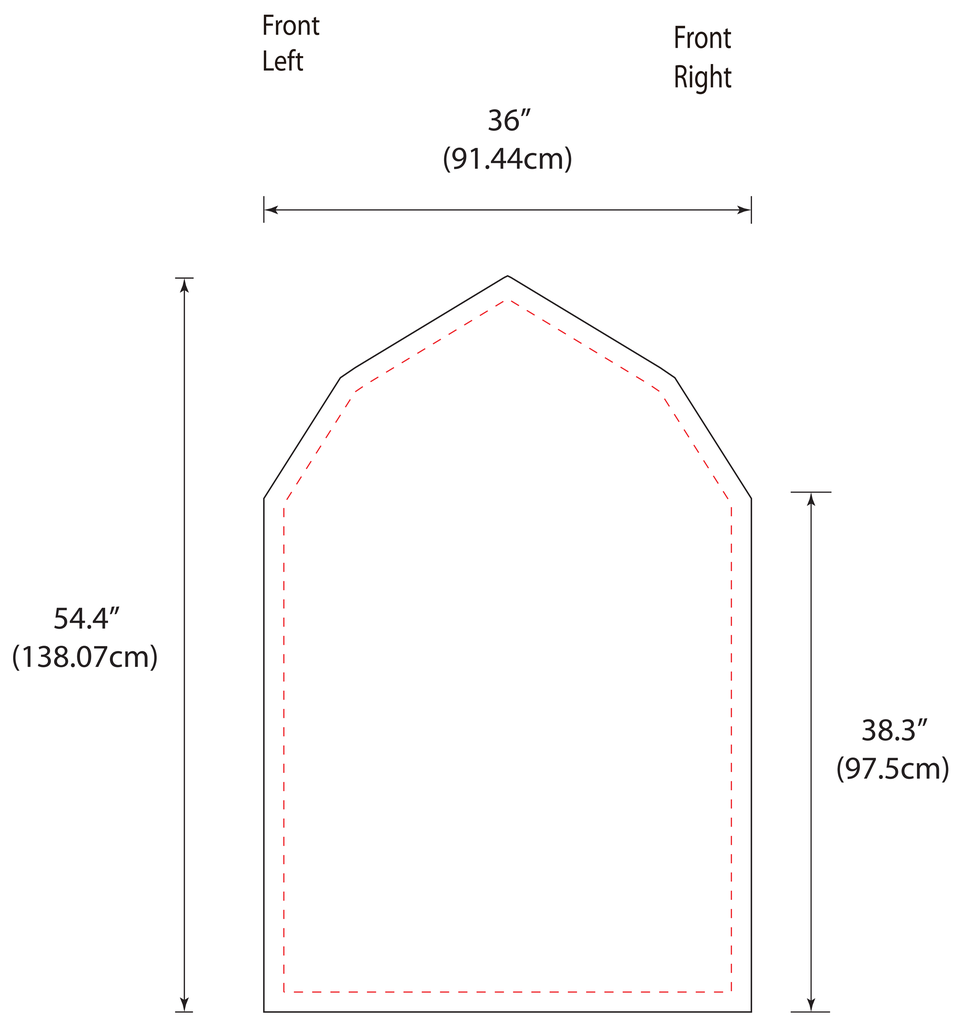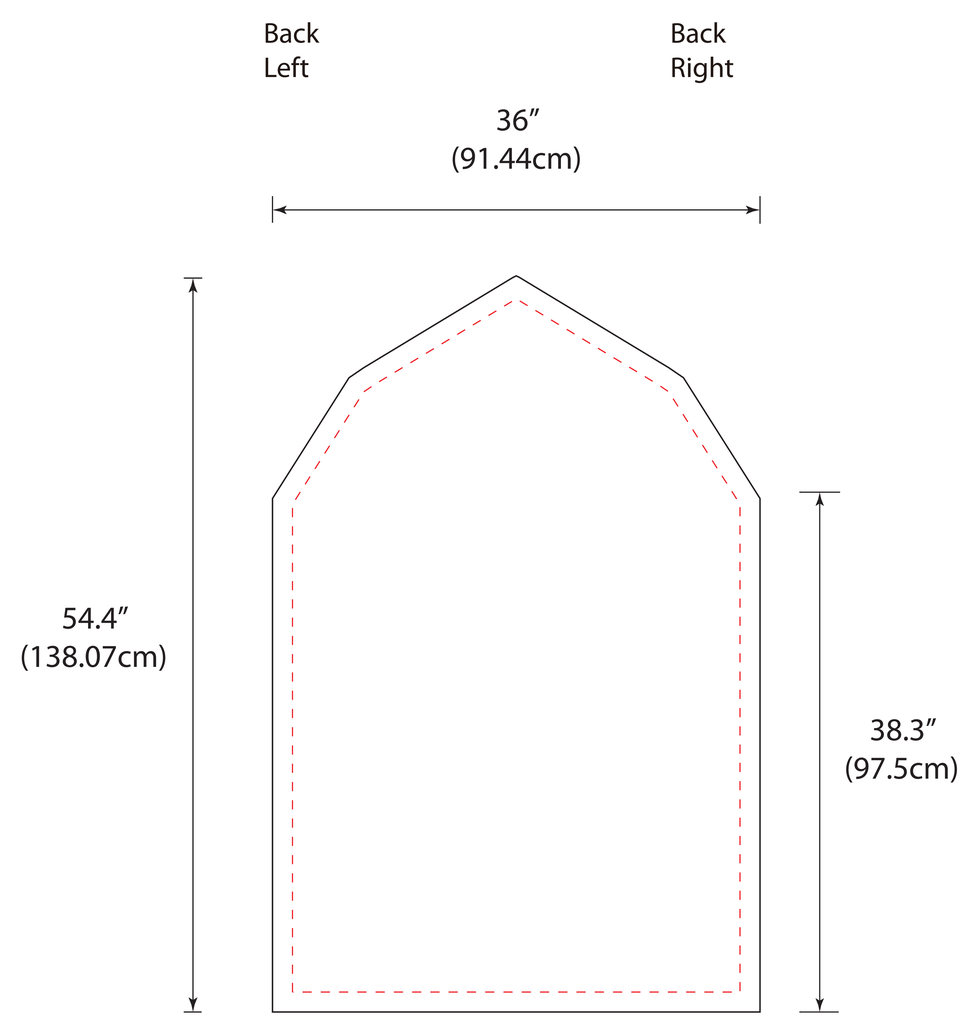
1： 2